FR CETTE FICHE EST ÉTABLIE À DES FINS DE CONFORMITÉ AVEC LES EXIGENCES DU RÈGLEMENT (UE) 2023/1542 RELATIF AUX BATTERIES ET DÉCHETS DE BATTERIES.

1. Identification de la pile

Type / format de pile	CR2032
Chimie	Lithium – Dioxyde de manganèse (Li-MnO_2)
Numéro de modèle de la pile	CR2032
Catégorie	Pile portable – pile bouton – non rechargeable
Rechargeable	Non – cette pile n'est pas rechargeable
Fabricant / fournisseur de la pile	POLYFLAME EUROPE SAS
Références articles couvertes (Art. No.)	40448605, 40448606, 40519008 ,40519114, 40519153, 40519207, 40519218, 40519219, 40519220, 40590365, 40590598, 40590599, 40590703, 40610144, 40610158, 40833136, 40833182, 40833183, 40833184, 40833185, 40833186, 40833187, 40833195, 40833230, 40833232, 40833246, 40519244
Pays de fabrication	Chine
Traçabilité production	La traçabilité est assurée par lot de fabrication. La date de fabrication (mois/année) et/ou le numéro de lot sont marqués sur la pile ou sur l'emballage du produit.

2. Fabricant

Nom du fabricant	POLYFLAME EUROPE SAS
Adresse	23, Allée du 1er Mai, 77183 Croissy-Beaubourg – FRANCE
Contact	contact@polyflame.com
Site web	www.polyflame.com

3. Caractéristiques techniques

Tension nominale	3.0 V
Capacité nominale	210 mAh
Dimensions	Ø 20 × 3.2 mm
Poids de la pile	3 g
Autonomie moyenne minimale dans l'appareil	≈ 10 à 12 mois en veille
Plage de température d'utilisation	Température d'utilisation : de -20 °C à 60 °C. Humidité relative : ≤ 75 %. Température de stockage : de 0 °C à 40 °C. Conditions de stockage : conserver dans un environnement sec.

4. Conformité réglementaire

Cette pile est conforme aux exigences applicables du Règlement (UE) 2023/1542 relatif aux batteries et aux déchets de batteries.

Normes applicables (cocher / compléter) :

- ☒EN IEC 60086-1 (piles primaires – généralités)
- ☒EN IEC 60086-2 (spécifications physiques et électriques)
- ☒EN IEC 60086-4 (sécurité des piles au lithium)
- ☒UN 38.3 (transport des piles au lithium)

La Déclaration UE de Conformité est disponible via le lien suivant : https://polyflame.com/documentations/

Ce produit porte le marquage CE et est conforme à la législation applicable de l'Union européenne.

Cette pile est conforme aux restrictions applicables concernant le mercure (Hg), le cadmium (Cd) et le plomb (Pb), conformément au Règlement (UE) 2023/1542.

Substances dangereuses autres que Hg, Cd, Pb : Non détectées

Matières premières critiques présentes à plus de 0,1 % en poids : Lithium (Li), manganèse (Mn)

5. Consignes de sécurité

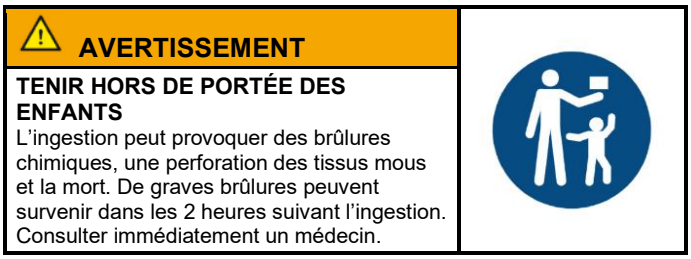

- **AVERTISSEMENT – TENIR HORS DE PORTÉE DES ENFANTS.** L'ingestion peut provoquer des brûlures chimiques, une perforation des tissus mous et la mort. De graves brûlures peuvent survenir dans les 2 heures suivant l'ingestion. Consulter immédiatement un médecin.
- Conserver les piles neuves et usagées hors de portée des enfants. Si le compartiment à pile ne se ferme pas correctement, cesser d'utiliser l'appareil et le tenir hors de portée des enfants.
- Avant de remplacer la pile, éteindre l'appareil pour éviter tout risque de court-circuit.
- Utiliser uniquement le type de pile spécifié pour cet appareil. Ne jamais utiliser de piles incompatibles.
- Respecter la polarité lors de l'installation ; ne pas forcer l'insertion.
- Ne pas ouvrir, percer, écraser, chauffer au-delà de la température spécifiée ou incinérer la pile : risque de fuite, d'incendie ou d'explosion.
- Ne pas court-circuiter la pile ; ne pas la transporter ou la stocker en vrac avec des objets métalliques.
- Cette pile n'est pas rechargeable : ne pas tenter de la recharger.
- Retirer la pile usagée immédiatement et la rapporter dans un point de collecte agréé.

6. Remplacement de la pile

Procédure de remplacement de la pile dans l'appareil. Se référer au modèle concerné ci-après schématisé:

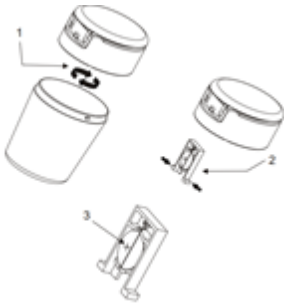	Étape 1 : Dévisser le couvercle. Étape 2 : Retirer la feuille située dans la partie intérieure du couvercle. Étape 3 : Remplacer la pile CR2032.
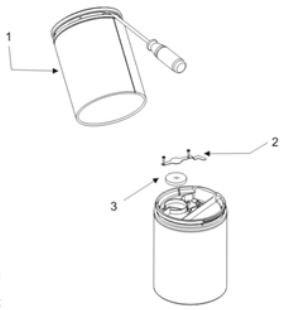	Étape 1 : Faire levier avec un tournevis pour soulever la partie supérieure du couvercle. Étape 2 : Retirer la feuille de protection située au-dessus de la pile. Étape 3 : Remplacer la pile CR2032.
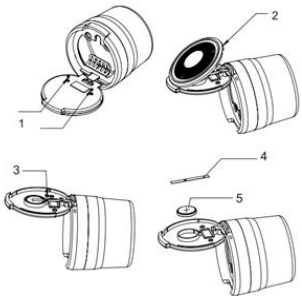	Étape 1 : Retirer les vis situées à l'arrière du couvercle. Étape 2 : Ouvrir la partie extérieure du couvercle. Étape 3 : Retirer la vis de la plaque métallique située au-dessus de la pile. Étape 4 : Retirer la plaque métallique. Étape 5 : Remplacer la pile CR2032.

7. Informations de fin de vie

- Ne pas jeter avec les déchets ménagers : le symbole de la poubelle barrée signifie que la pile fait l'objet d'une collecte séparée obligatoire.
- Rapporter la pile usagée dans un point de collecte agréé (magasin, déchetterie, point de collecte de piles).
- Une collecte séparée permet le recyclage des matériaux et évite la dispersion de substances dangereuses dans l'environnement.
- Retirer la pile de l'appareil avant de mettre celui-ci au rebut, lorsque cela est possible sans danger.
- Informations complémentaires sur la collecte et le recyclage : www.polyflame.com

EN THIS DOCUMENT HAS BEEN ESTABLISHED FOR COMPLIANCE PURPOSES WITH THE REQUIREMENTS OF REGULATION (EU) 2023/1542 ON BATTERIES AND WASTE BATTERIES.

1. Battery identification

Battery type / format	CR2032
Chemistry	Lithium – Manganese dioxide (Li-MnO_2)
Battery model number	CR2032
Category	Portable battery – coin cell – non-rechargeable
Rechargeable	No – this battery is non-rechargeable
Battery manufacturer / supplier	POLYFLAME EUROPE SAS
Product references covered (Art. No.)	40448605, 40448606, 40519008 ,40519114, 40519153, 40519207, 40519218, 40519219, 40519220, 40590365, 40590598, 40590599, 40590703, 40610144, 40610158, 40833136, 40833182, 40833183, 40833184, 40833185, 40833186, 40833187, 40833195, 40833230, 40833232, 40833246, 40519244
Country of manufacture	China
Production traceability	Traceability is ensured through manufacturing batch records. The manufacturing date (month/year) and/or batch number are marked on the battery or on the product packaging.

2. Manufacturer

Manufacturer name	POLYFLAME EUROPE SAS
Address	23, Allée du 1er Mai, 77183 Croissy-Beaubourg – FRANCE
Contact	contact@polyflame.com
Website	www.polyflame.com

3. Technical characteristics

Nominal voltage	3.0 V
Nominal capacity	210 mAh
Dimensions	Ø 20 × 3.2 mm
Battery weight	3 g
Minimum average duration in the device	≈ 10 to 12 months in standby
Operating temperature range	Applicable temperature： -20°C to 60°C Relative humidity: ≤75% Storage temperature: 0°C to 40°C And store in a dry environment

4. Regulatory compliance

This battery complies with the applicable requirements of Regulation (EU) 2023/1542 concerning batteries and waste batteries.

Applicable standards (tick / complete):

- ☒ EN IEC 60086-1 (primary batteries – general)
- ☒ EN IEC 60086-2 (physical and electrical specifications)
- ☒ EN IEC 60086-4 (safety of lithium batteries)
- ☒ UN 38.3 (transport of lithium batteries)

The EU Declaration of Conformity is available via the following link: https://polyflame.com/documentations/

This product bears the CE marking and complies with the applicable European Union legislation.

This battery complies with the applicable restrictions concerning mercury (Hg), cadmium (Cd) and lead (Pb), in accordance with Regulation (EU) 2023/1542.

Hazardous substances other than Hg, Cd, Pb: Not detected

Critical raw materials present above 0.1 % by weight: Lithium (Li), manganese (Mn)

5. Safety instructions

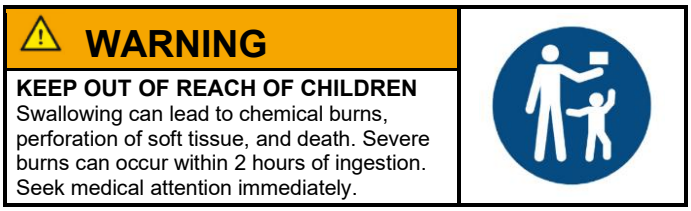

- **WARNING – KEEP OUT OF REACH OF CHILDREN.** Swallowing can lead to chemical burns, perforation of soft tissue, and death. Severe burns can occur within 2 hours of ingestion. Seek medical attention immediately.
- Keep new and used batteries away from children. If the battery compartment does not close securely, stop using the product and keep it away from children.
- Switch off the device before replacing the battery to avoid any risk of short-circuit.
- Only use the battery type specified for this device. Never use incompatible batteries.
- Observe correct polarity when installing; do not force insertion.
- Do not open, puncture, crush, heat above the specified temperature or incinerate the battery: risk of leakage, fire or explosion.
- Do not short-circuit the battery; do not carry or store loose batteries with metal objects.
- This battery is non-rechargeable: do not attempt to recharge it.
- Remove the used battery immediately and return it to an approved collection point.

6. Battery replacement

Battery replacement procedure in the device. Please refer to the relevant template outlined below:

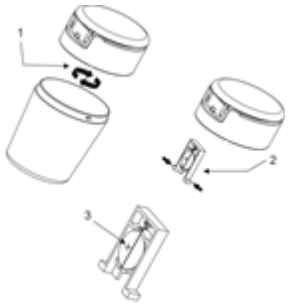	Step 1- Screw the lid off Step 2- Take out the sheet from the lid part Step 3- Replace the CR2032 battery
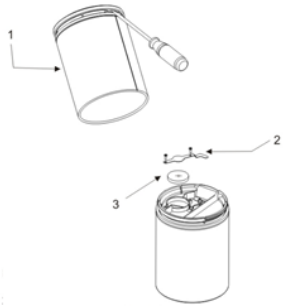	Step 1- Pry the top part of lid with a screwdriver Step 2- Remove the sheet over the battery Step 3- Replace the CR2032 battery
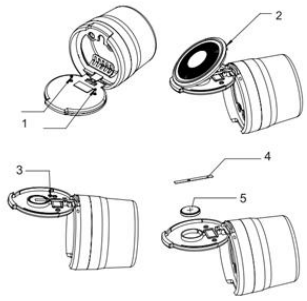	Step 1- Remove the screws on the back of the lid Step 2- Open the outside part of the lid Step 3- Remove the screw on the iron sheet which is over the battery Step 4- Remove the iron sheet Step 5- Replace the CR2032 battery

7. End-of-life information

- Do not dispose of with household waste: the crossed-out wheeled bin symbol means that the battery is subject to mandatory separate collection.
- Return the used battery to an approved collection point (shop, recycling centre, battery collection point).
- Separate collection enables material recycling and prevents the release of hazardous substances into the environment.
- Remove the battery from the device before discarding the device, where this can be done safely.
- Further information on collection and recycling: www.polyflame.com

BG ТОЗИ ДОКУМЕНТ Е СЪСТАВЕН С ЦЕЛ СЪОТВЕТСТВИЕ С ИЗИСКВАНИЯТА НА РЕГЛАМЕНТ (ЕС) 2023/1542 ЗА БАТЕРИИТЕ И НЕГОДНИТЕ ЗА УПОТРЕБА БАТЕРИИ.

1. Идентификация на батерията

Тип / формат на батерията	CR2032
Химичен състав	Литий – манганов диоксид (Li-MnO_2)
Номер на модела на батерията	CR2032
Категория	Преносима батерия – батерия тип „копче“ – неподлежаща на презареждане
Подлежаща на презареждане	Не – тази батерия не подлежи на презареждане
Производител / доставчик на батерията	POLYFLAME EUROPE SAS
Обхванати референции на продукти (Art. No.)	40448605, 40448606, 40519008, 40519114, 40519153, 40519207, 40519218, 40519219, 40519220, 40590365, 40590598, 40590599, 40590703, 40610144, 40610158, 40833136, 40833182, 40833183, 40833184, 40833185, 40833186, 40833187, 40833195, 40833230, 40833232, 40833246, 40519244
Държава на производство	Китай
Проследимост на производството	Проследимостта е гарантирана чрез записи за производствените партиди. Датата на производство (месец/година) и/или номерът на партидата са отбелязани върху батерията или върху опаковката на продукта.

2. Производител

Наименование на производителя	POLYFLAME EUROPE SAS
Адрес	23, Allée du 1er Mai, 77183 Croissy-Beaubourg – FRANCE
Контакт	contact@polyflame.com
Уебсайт	www.polyflame.com

3. Технически характеристики

Номинално напрежение	3.0 V
Номинален капацитет	210 mAh
Размери	Ø 20 × 3.2 mm
Тегло на батерията	3 g
Минимална средна продължителност на работа в уреда	≈ от 10 до 12 месеца в режим на готовност
Диапазон на работната температура	Работна температура: от -20 °C до 60 °C Относителна влажност: ≤ 75 % Температура на съхранение: от 0 °C до 40 °C Да се съхранява на сухо място

4. Регулаторно съответствие

Тази батерия отговаря на приложимите изисквания на Регламент (ЕС) 2023/1542 за батериите и негодните за употреба батерии.

Приложими стандарти (отбележете / попълнете):

- ☒ EN IEC 60086-1 (първични батерии – общи положения)
- ☒ EN IEC 60086-2 (физични и електрически спецификации)
- ☒ EN IEC 60086-4 (безопасност на литиевите батерии)
- ☒ UN 38.3 (транспорт на литиеви батерии)

ЕС декларацията за съответствие е достъпна на следната връзка:
https://polyflame.com/documentations/

Този продукт е с маркировка „CE“ и отговаря на приложимото законодателство на Европейския съюз.

Тази батерия отговаря на приложимите ограничения по отношение на живака (Hg), кадмия (Cd) и оловото (Pb) в съответствие с Регламент (ЕС) 2023/1542.

Опасни вещества, различни от Hg, Cd, Pb: Не са установени

Критични суровини, присъстващи в количество над 0,1 % от теглото: Литий (Li), манган (Mn)

5. Указания за безопасност

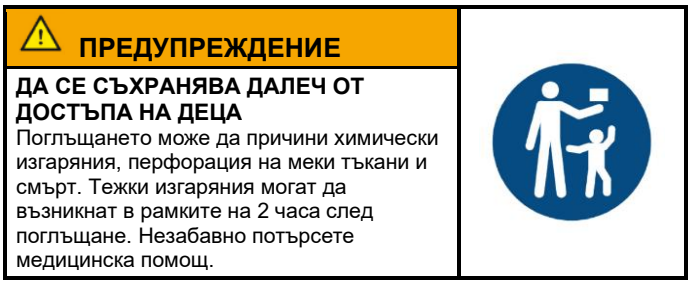

- **ПРЕДУПРЕЖДЕНИЕ – ДА СЕ СЪХРАНЯВА ДАЛЕЧ ОТ ДОСТЪПА НА ДЕЦА.** Поглъщането може да причини химически изгаряния, перфорация на меки тъкани и смърт. Тежки изгаряния могат да възникнат в рамките на 2 часа след поглъщане. Незабавно потърсете медицинска помощ.
- Пазете новите и използваните батерии далече от деца. Ако отделението за батерията не се затваря сигурно, преустановете употребата на продукта и го пазете далече от деца.
- Изключете уреда, преди да смените батерията, за да избегнете всякакъв риск от късо съединение.
- Използвайте само типа батерия, посочен за този уред. Никога не използвайте несъвместими батерии.
- При поставяне спазвайте правилната полярност; не поставяйте батерията насила.
- Не отваряйте, не пробивайте, не смачквайте, не нагрявайте над посочената температура и не изгаряйте батерията: риск от изтичане, пожар или експлозия.
- Не свързвайте батерията на късо; не пренасяйте и не съхранявайте батерии на едро заедно с метални предмети.
- Тази батерия не подлежи на презареждане: не се опитвайте да я презареждате.
- Незабавно извадете използваната батерия и я върнете в одобрен пункт за събиране.

6. Смяна на батерията

Процедура за смяна на батерията в уреда. Моля, направете справка със съответния модел, илюстриран по-долу:

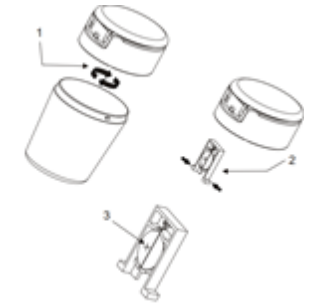	Стъпка 1 – Развийте капачката. Стъпка 2 – Извадете листа от вътрешната страна на капачката. Стъпка 3 – Сменете батерията CR2032.
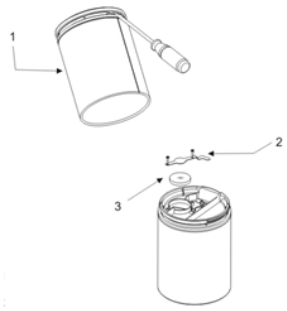	Стъпка 1 – Повдигнете горната част на капачката с отвертка. Стъпка 2 – Отстранете защитния лист над батерията. Стъпка 3 – Сменете батерията CR2032.
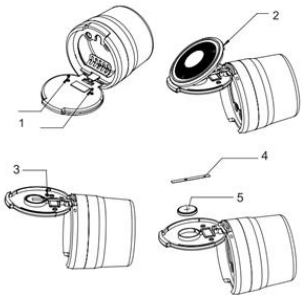	Стъпка 1 – Развийте винтовете на гърба на капачката. Стъпка 2 – Отворете външната част на капачката. Стъпка 3 – Развийте винта на металната пластина над батерията. Стъпка 4 – Свалете металната пластина. Стъпка 5 – Сменете батерията CR2032.

7. Информация относно края на жизнения цикъл

- Не изхвърляйте с битовите отпадъци: символът на задраскано кошче за отпадъци на колелца означава, че батерията подлежи на задължително разделно събиране.
- Върнете използваната батерия в одобрен пункт за събиране (магазин, център за рециклиране, пункт за събиране на батерии).
- Разделното събиране позволява рециклиране на материалите и предотвратява изпускането на опасни вещества в околната среда.
- Извадете батерията от уреда, преди да го изхвърлите, когато това може да се направи безопасно.
- Допълнителна информация относно събирането и рециклирането: www.polyflame.com

ES ESTE DOCUMENTO SE HA ELABORADO PARA CUMPLIR LOS REQUISITOS DEL REGLAMENTO (UE) 2023/1542 RELATIVO A LAS PILAS Y BATERÍAS Y SUS RESIDUOS.

1. Identificación de la pila

Tipo / formato de la pila	CR2032
Composición química	Litio – dióxido de manganeso (Li-MnO_2)
Número de modelo de la pila	CR2032
Categoría	Pila o batería portátil – pila de botón – no recargable
Recargable	No – esta pila no es recargable
Fabricante / proveedor de la pila	POLYFLAME EUROPE SAS
Referencias de artículos cubiertas (Art. No.)	40448605, 40448606, 40519008, 40519114, 40519153, 40519207, 40519218, 40519219, 40519220, 40590365, 40590598, 40590599, 40590703, 40610144, 40610158, 40833136, 40833182, 40833183, 40833184, 40833185, 40833186, 40833187, 40833195, 40833230, 40833232, 40833246, 40519244
País de fabricación	China
Trazabilidad de la producción	La trazabilidad se garantiza mediante los registros de los lotes de fabricación. La fecha de fabricación (mes/año) y/o el número de lote están marcados en la pila o en el embalaje del producto.

2. Fabricante

Nombre del fabricante	POLYFLAME EUROPE SAS
Dirección	23, Allée du 1er Mai, 77183 Croissy-Beaubourg – FRANCE
Contacto	contact@polyflame.com
Sitio web	www.polyflame.com

3. Características técnicas

Tensión nominal	3.0 V
Capacidad nominal	210 mAh
Dimensiones	Ø 20 × 3.2 mm
Peso de la pila	3 g
Duración media mínima en el aparato	≈ de 10 a 12 meses en modo de espera
Intervalo de temperatura de funcionamiento	Temperatura de funcionamiento: de -20 °C a 60 °C Humedad relativa: ≤ 75 % Temperatura de almacenamiento: de 0 °C a 40 °C Almacenar en un entorno seco

4. Conformidad reglamentaria

Esta pila cumple los requisitos aplicables del Reglamento (UE) 2023/1542 relativo a las pilas y baterías y sus residuos.

Normas aplicables (marcar / completar):

- ☒ EN IEC 60086-1 (pilas primarias – generalidades)
- ☒ EN IEC 60086-2 (especificaciones físicas y eléctricas)
- ☒ EN IEC 60086-4 (seguridad de las pilas de litio)
- ☒ UN 38.3 (transporte de pilas de litio)

La declaración UE de conformidad está disponible en el siguiente enlace:
https://polyflame.com/documentations/

Este producto lleva el marcado CE y cumple la legislación aplicable de la Unión Europea.

Esta pila cumple las restricciones aplicables relativas al mercurio (Hg), el cadmio (Cd) y el plomo (Pb), de conformidad con el Reglamento (UE) 2023/1542.

Sustancias peligrosas distintas de Hg, Cd, Pb: No detectadas

Materias primas fundamentales presentes en más de un 0,1 % en peso: Litio (Li), manganeso (Mn)

5. Instrucciones de seguridad

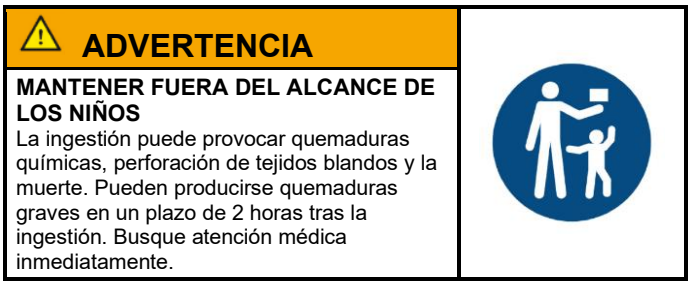

- **ADVERTENCIA – MANTENER FUERA DEL ALCANCE DE LOS NIÑOS.** La ingestión puede provocar quemaduras químicas, perforación de tejidos blandos y la muerte. Pueden producirse quemaduras graves en un plazo de 2 horas tras la ingestión. Busque atención médica inmediatamente.
- Mantener las pilas nuevas y usadas fuera del alcance de los niños. Si el compartimento de la pila no se cierra de forma segura, dejar de utilizar el producto y mantenerlo fuera del alcance de los niños.
- Apagar el aparato antes de sustituir la pila para evitar cualquier riesgo de cortocircuito.
- Utilizar únicamente el tipo de pila especificado para este aparato. No utilizar nunca pilas incompatibles.
- Respetar la polaridad correcta al instalar la pila; no forzar su inserción.
- No abrir, perforar, aplastar, calentar por encima de la temperatura especificada ni incinerar la pila: riesgo de fuga, incendio o explosión.
- No cortocircuitar la pila; no transportar ni almacenar pilas sueltas junto con objetos metálicos.
- Esta pila no es recargable: no intentar recargarla.
- Retirar inmediatamente la pila usada y depositarla en un punto de recogida autorizado.

6. Sustitución de la pila

Procedimiento de sustitución de la pila en el aparato. Consultar el modelo correspondiente ilustrado a continuación:

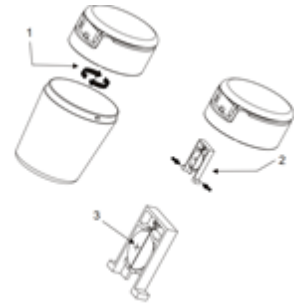	Paso 1 – Desenroscar la tapa. Paso 2 – Retirar la lámina situada en la parte interior de la tapa. Paso 3 – Sustituir la pila CR2032.
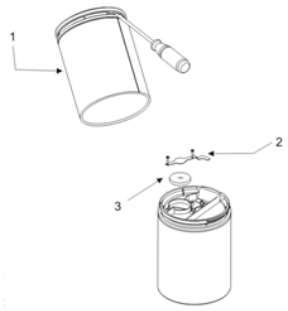	Paso 1 – Levantar la parte superior de la tapa haciendo palanca con un destornillador. Paso 2 – Retirar la lámina protectora situada sobre la pila. Paso 3 – Sustituir la pila CR2032.
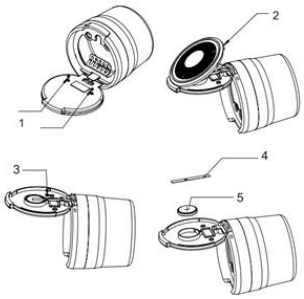	Paso 1 – Quitar los tornillos situados en la parte posterior de la tapa. Paso 2 – Abrir la parte exterior de la tapa. Paso 3 – Quitar el tornillo de la placa metálica situada sobre la pila. Paso 4 – Retirar la placa metálica. Paso 5 – Sustituir la pila CR2032.

7. Información sobre el final de la vida útil

- No tirar a la basura doméstica: el símbolo del contenedor de basura con ruedas tachado significa que la pila está sujeta a recogida separada obligatoria.
- Depositar la pila usada en un punto de recogida autorizado (tienda, centro de reciclaje, punto de recogida de pilas).
- La recogida separada permite el reciclado de los materiales y evita la liberación de sustancias peligrosas en el medio ambiente.
- Retirar la pila del aparato antes de desecharlo, cuando pueda hacerse de forma segura.
- Más información sobre la recogida y el reciclado: www.polyflame.com

CS TENTO DOKUMENT BYL VYPRACOVÁN ZA ÚČELEM SOULADU S POŽADAVKY NAŘÍZENÍ (EU) 2023/1542 O BATERIÍCH A ODPADNÍCH BATERIÍCH.

1. Identifikace baterie

Typ / formát baterie	CR2032
Chemické složení	Lithium – oxid manganičitý (Li-MnO_2)
Číslo modelu baterie	CR2032
Kategorie	Přenosná baterie – knoflíková baterie – nenabíjecí
Nabíjecí	Ne – tato baterie není nabíjecí
Výrobce / dodavatel baterie	POLYFLAME EUROPE SAS
Zahrnutá čísla výrobků (Art. No.)	40448605, 40448606, 40519008, 40519114, 40519153, 40519207, 40519218, 40519219, 40519220, 40590365, 40590598, 40590599, 40590703, 40610144, 40610158, 40833136, 40833182, 40833183, 40833184, 40833185, 40833186, 40833187, 40833195, 40833230, 40833232, 40833246, 40519244
Země výroby	Čína
Dohledatelnost výroby	Dohledatelnost je zajištěna prostřednictvím záznamů o výrobních šaržích. Datum výroby (měsíc/rok) a/nebo číslo šarže jsou vyznačeny na baterii nebo na obalu výrobku.

2. Výrobce

Název výrobce	POLYFLAME EUROPE SAS
Adresa	23, Allée du 1er Mai, 77183 Croissy-Beaubourg – FRANCE
Kontakt	contact@polyflame.com
Webové stránky	www.polyflame.com

3. Technické vlastnosti

Jmenovité napětí	3.0 V
Jmenovitá kapacita	210 mAh
Rozměry	Ø 20 × 3.2 mm
Hmotnost baterie	3 g
Minimální průměrná doba provozu v zařízení	≈ 10 až 12 měsíců v pohotovostním režimu
Rozsah provozních teplot	Provozní teplota: od -20 °C do 60 °C Relativní vlhkost: ≤ 75 % Teplota skladování: od 0 °C do 40 °C Skladujte v suchém prostředí

4. Soulad s právními předpisy

Tato baterie splňuje příslušné požadavky nařízení (EU) 2023/1542 o bateriích a odpadních bateriích.

Použitelné normy (zaškrtněte / doplňte):

- ☒ EN IEC 60086-1 (primární baterie – obecné informace)
- ☒ EN IEC 60086-2 (fyzikální a elektrické specifikace)
- ☒ EN IEC 60086-4 (bezpečnost lithiových baterií)
- ☒ UN 38.3 (přeprava lithiových baterií)

EU prohlášení o shodě je k dispozici na následujícím odkazu: https://polyflame.com/documentations/

Tento výrobek je opatřen označením CE a splňuje příslušné právní předpisy Evropské unie.

Tato baterie splňuje příslušná omezení týkající se rtuti (Hg), kadmia (Cd) a olova (Pb) v souladu s nařízením (EU) 2023/1542.

Nebezpečné látky jiné než Hg, Cd, Pb: Nezjištěny

Kritické suroviny přítomné v množství nad 0,1 % hmotnosti: Lithium (Li), mangan (Mn)

5. Bezpečnostní pokyny

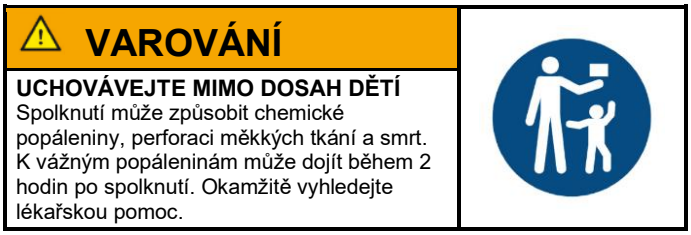

- **VAROVÁNÍ – UCHOVÁVEJTE MIMO DOSAH DĚTÍ.** Spolknutí může způsobit chemické popáleniny, perforaci měkkých tkání a smrt. K vážným popáleninám může dojít během 2 hodin po spolknutí. Okamžitě vyhledejte lékařskou pomoc.
- Nové i použité baterie uchovávejte mimo dosah dětí. Pokud se prostor pro baterii bezpečně nezavírá, přestaňte výrobek používat a uchovávejte jej mimo dosah dětí.
- Před výměnou baterie zařízení vypněte, abyste předešli jakémukoli riziku zkratu.
- Používejte pouze typ baterie určený pro toto zařízení. Nikdy nepoužívejte nekompatibilní baterie.
- Při vkládání dodržte správnou polaritu; baterii nezasouvejte silou.
- Baterii neotevírejte, neprobíjejte, nedrťte, nezahřívejte nad stanovenou teplotu a nespalujte: hrozí riziko úniku, požáru nebo výbuchu.
- Baterii nezkratujte; volně uložené baterie nepřenášejte ani neskladujte společně s kovovými předměty.
- Tato baterie není nabíjecí: nepokoušejte se ji nabíjet.
- Použitou baterii okamžitě vyjměte a odevzdejte ji na schváleném sběrném místě.

6. Výměna baterie

Postup výměny baterie v zařízení. Řiďte se příslušným modelem znázorněným níže:

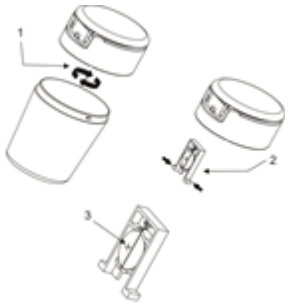	Krok 1 – Odšroubujte víčko. Krok 2 – Vyjměte list z vnitřní části víčka. Krok 3 – Vyměňte baterii CR2032.
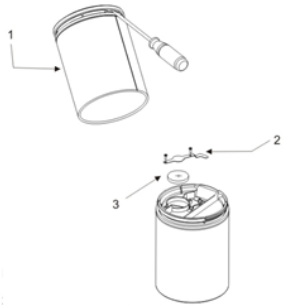	Krok 1 – Pomocí šroubováku nadzvedněte horní část víčka. Krok 2 – Odstraňte ochranný list nad baterií. Krok 3 – Vyměňte baterii CR2032.
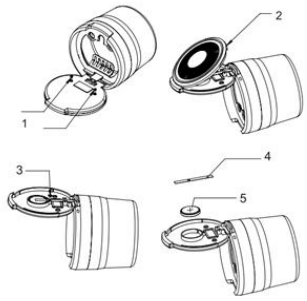	Krok 1 – Odstraňte šrouby na zadní straně víčka. Krok 2 – Otevřete vnější část víčka. Krok 3 – Odstraňte šroub z kovové destičky nad baterií. Krok 4 – Sejměte kovovou destičku. Krok 5 – Vyměňte baterii CR2032.

7. Informace o konci životnosti

- Nevyhazujte do domovního odpadu: symbol přeškrtnutého kontejneru na kolečkách znamená, že baterie podléhá povinnému oddělenému sběru.
- Použitou baterii odevzdejte na schváleném sběrném místě (obchod, recyklační středisko, sběrné místo baterií).
- Oddělený sběr umožňuje recyklaci materiálů a zabraňuje uvolňování nebezpečných látek do životního prostředí.
- Před likvidací zařízení vyjměte z něj baterii, pokud to lze provést bezpečně.
- Další informace o sběru a recyklaci: www.polyflame.com

DA DETTE DOKUMENT ER UDARBEJDET MED HENBLIK PÅ OVERHOLDELSE AF KRAVENE I FORORDNING (EU) 2023/1542 OM BATTERIER OG UDTJENTE BATTERIER.

1. Identifikation af batteriet

Batteritype / -format	CR2032
Kemi	Lithium – mangandioxid (Li-MnO_2)
Batteriets modelnummer	CR2032
Kategori	Bærbart batteri – knapcellebatteri – ikke-genopladeligt
Genopladeligt	Nej – dette batteri er ikke genopladeligt
Batteriets producent / leverandør	POLYFLAME EUROPE SAS
Omfattede produktreferencer (Art. No.)	40448605, 40448606, 40519008, 40519114, 40519153, 40519207, 40519218, 40519219, 40519220, 40590365, 40590598, 40590599, 40590703, 40610144, 40610158, 40833136, 40833182, 40833183, 40833184, 40833185, 40833186, 40833187, 40833195, 40833230, 40833232, 40833246, 40519244
Produktionsland	Kina
Sporbarhed af produktionen	Sporbarheden sikres via produktionsbatchregistre. Fremstillingsdatoen (måned/år) og/eller batchnummeret er påført batteriet eller produktets emballage.

2. Producent

Producentens navn	POLYFLAME EUROPE SAS
Adresse	23, Allée du 1er Mai, 77183 Croissy-Beaubourg – FRANCE
Kontakt	contact@polyflame.com
Websted	www.polyflame.com

3. Tekniske egenskaber

Nominel spænding	3.0 V
Nominel kapacitet	210 mAh
Dimensioner	Ø 20 × 3.2 mm
Batteriets vægt	3 g
Mindste gennemsnitlige levetid i apparatet	≈ 10 til 12 måneder i standby
Driftstemperaturområde	Driftstemperatur: -20 °C til 60 °C Relativ luftfugtighed: ≤ 75 % Opbevaringstemperatur: 0 °C til 40 °C Opbevares i et tørt miljø

4. Lovgivningsmæssig overholdelse

Dette batteri overholder de gældende krav i forordning (EU) 2023/1542 om batterier og udtjente batterier.

Gældende standarder (afkryds / udfyld):

- ☒ EN IEC 60086-1 (primære batterier – generelt)
- ☒ EN IEC 60086-2 (fysiske og elektriske specifikationer)
- ☒ EN IEC 60086-4 (sikkerhed ved lithiumbatterier)
- ☒ UN 38.3 (transport af lithiumbatterier)

EU-overensstemmelseserklæringen er tilgængelig via følgende link:
https://polyflame.com/documentations/

Dette produkt er CE-mærket og overholder den gældende lovgivning i Den Europæiske Union.

Dette batteri overholder de gældende begrænsninger for kviksølv (Hg), cadmium (Cd) og bly (Pb) i overensstemmelse med forordning (EU) 2023/1542.

Farlige stoffer bortset fra Hg, Cd, Pb: Ikke påvist

Kritiske råmaterialer til stede i mængder over 0,1 vægtprocent: Lithium (Li), mangan (Mn)

5. Sikkerhedsanvisninger

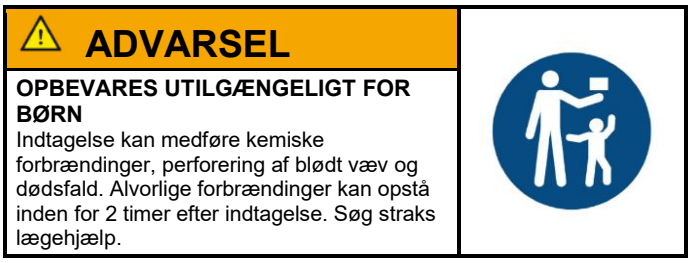

- **ADVARSEL – OPBEVARES UTILGÆNGELIGT FOR BØRN.** Indtagelse kan medføre kemiske forbrændinger, perforering af blødt væv og dødsfald. Alvorlige forbrændinger kan opstå inden for 2 timer efter indtagelse. Søg straks lægehjælp.
- Hold nye og brugte batterier uden for børns rækkevidde. Hvis batterirummet ikke lukker sikkert, skal brugen af produktet ophøre, og det skal holdes uden for børns rækkevidde.
- Sluk for apparatet, før batteriet udskiftes, for at undgå enhver risiko for kortslutning.
- Brug kun den batteritype, der er angivet for dette apparat. Brug aldrig uforenelige batterier.
- Overhold den korrekte polaritet ved isætning; tving ikke batteriet på plads.
- Batteriet må ikke åbnes, punkteres, knuses, opvarmes over den angivne temperatur eller brændes: risiko for lækage, brand eller eksplosion.
- Batteriet må ikke kortsluttes; løse batterier må ikke transporteres eller opbevares sammen med metalgenstande.
- Dette batteri er ikke genopladeligt: forsøg ikke at genoplade det.
- Fjern det brugte batteri med det samme, og aflever det på et godkendt indsamlingssted.

6. Udskiftning af batteriet

Fremgangsmåde ved udskiftning af batteriet i apparatet. Se den relevante model, der er vist nedenfor:

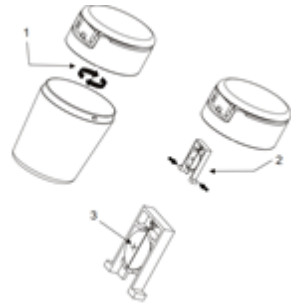	Trin 1 – Skru låget af. Trin 2 – Tag arket ud fra lågets inderside. Trin 3 – Udskift CR2032-batteriet.
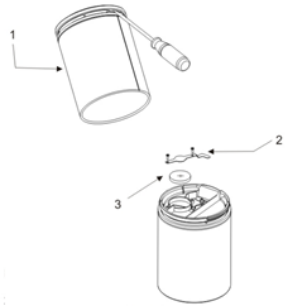	Trin 1 – Løft lågets øverste del op med en skruetrækker. Trin 2 – Fjern beskyttelsesarket over batteriet. Trin 3 – Udskift CR2032-batteriet.
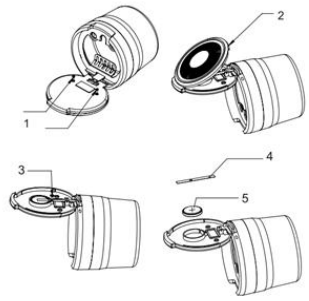	Trin 1 – Fjern skruerne på bagsiden af låget. Trin 2 – Åbn lågets ydre del. Trin 3 – Fjern skruen fra metalpladen over batteriet. Trin 4 – Fjern metalpladen. Trin 5 – Udskift CR2032-batteriet.

7. Oplysninger om bortskaffelse

- Må ikke bortskaffes sammen med husholdningsaffald: symbolet med den overstregede affaldsspand på hjul betyder, at batteriet er underlagt obligatorisk særskilt indsamling.
- Aflever det brugte batteri på et godkendt indsamlingssted (butik, genbrugsstation, indsamlingssted for batterier).
- Særskilt indsamling muliggør genanvendelse af materialer og forhindrer udledning af farlige stoffer til miljøet.
- Fjern batteriet fra apparatet, før apparatet bortskaffes, når det kan ske uden fare.
- Yderligere oplysninger om indsamling og genanvendelse: www.polyflame.com

DE DIESES DOKUMENT WURDE ZUR ERFÜLLUNG DER ANFORDERUNGEN DER VERORDNUNG (EU) 2023/1542 ÜBER BATTERIEN UND ALTBATTERIEN ERSTELLT.

1. Identifizierung der Batterie

Batterietyp / -format	CR2032
Chemisches System	Lithium – Mangandioxid (Li-MnO_2)
Modellnummer der Batterie	CR2032
Kategorie	Gerätebatterie – Knopfzelle – nicht wiederaufladbar
Wiederaufladbar	Nein – diese Batterie ist nicht wiederaufladbar
Hersteller / Lieferant der Batterie	POLYFLAME EUROPE SAS
Erfasste Artikelreferenzen (Art. No.)	40448605, 40448606, 40519008, 40519114, 40519153, 40519207, 40519218, 40519219, 40519220, 40590365, 40590598, 40590599, 40590703, 40610144, 40610158, 40833136, 40833182, 40833183, 40833184, 40833185, 40833186, 40833187, 40833195, 40833230, 40833232, 40833246, 40519244
Herstellungsland	China
Rückverfolgbarkeit der Produktion	Die Rückverfolgbarkeit wird durch die Aufzeichnungen der Fertigungschargen gewährleistet. Das Herstellungsdatum (Monat/Jahr) und/oder die Chargennummer sind auf der Batterie oder auf der Produktverpackung angegeben.

2. Hersteller

Name des Herstellers	POLYFLAME EUROPE SAS
Anschrift	23, Allée du 1er Mai, 77183 Croissy-Beaubourg – FRANCE
Kontakt	contact@polyflame.com
Website	www.polyflame.com

3. Technische Merkmale

Nennspannung	3.0 V
Nennkapazität	210 mAh
Abmessungen	Ø 20 × 3.2 mm
Gewicht der Batterie	3 g
Minimale durchschnittliche Betriebsdauer im Gerät	≈ 10 bis 12 Monate im Standby-Betrieb
Betriebstemperaturbereich	Betriebstemperatur: -20 °C bis 60 °C Relative Luftfeuchtigkeit: ≤ 75 % Lagertemperatur: 0 °C bis 40 °C In trockener Umgebung lagern

4. Einhaltung der Rechtsvorschriften

Diese Batterie erfüllt die geltenden Anforderungen der Verordnung (EU) 2023/1542 über Batterien und Altbatterien.

Anwendbare Normen (ankreuzen / ergänzen):

- ☒ EN IEC 60086-1 (Primärbatterien – Allgemeines)
- ☒ EN IEC 60086-2 (physikalische und elektrische Spezifikationen)
- ☒ EN IEC 60086-4 (Sicherheit von Lithiumbatterien)
- ☒ UN 38.3 (Transport von Lithiumbatterien)

Die EU-Konformitätserklärung ist unter folgendem Link verfügbar: https://polyflame.com/documentations/

Dieses Produkt trägt die CE-Kennzeichnung und erfüllt die geltenden Rechtsvorschriften der Europäischen Union.

Diese Batterie erfüllt die geltenden Beschränkungen für Quecksilber (Hg), Cadmium (Cd) und Blei (Pb) gemäß der Verordnung (EU) 2023/1542.

Andere gefährliche Stoffe als Hg, Cd, Pb: Nicht nachgewiesen

Kritische Rohstoffe mit einem Gewichtsanteil von mehr als 0,1 %: Lithium (Li), Mangan (Mn)

5. Sicherheitshinweise

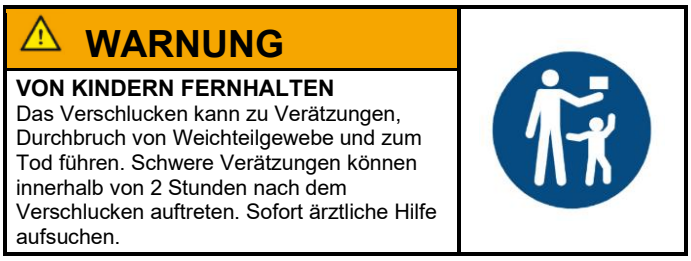

- **WARNUNG – VON KINDERN FERNHALTEN.** Das Verschlucken kann zu Verätzungen, Durchbruch von Weichteilgewebe und zum Tod führen. Schwere Verätzungen können innerhalb von 2 Stunden nach dem Verschlucken auftreten. Sofort ärztliche Hilfe aufsuchen.
- Neue und gebrauchte Batterien außerhalb der Reichweite von Kindern aufbewahren. Wenn sich das Batteriefach nicht sicher schließen lässt, das Produkt nicht mehr verwenden und außerhalb der Reichweite von Kindern aufbewahren.
- Das Gerät vor dem Austausch der Batterie ausschalten, um jegliche Kurzschlussgefahr zu vermeiden.
- Ausschließlich den für dieses Gerät angegebenen Batterietyp verwenden. Niemals ungeeignete Batterien verwenden.
- Beim Einlegen auf die richtige Polarität achten; die Batterie nicht gewaltsam einsetzen.
- Die Batterie nicht öffnen, durchstechen, quetschen, über die angegebene Temperatur hinaus erhitzen oder verbrennen: Gefahr von Auslaufen, Brand oder Explosion.
- Die Batterie nicht kurzschließen; lose Batterien nicht zusammen mit Metallgegenständen transportieren oder lagern.
- Diese Batterie ist nicht wiederaufladbar: nicht versuchen, sie wieder aufzuladen.
- Die gebrauchte Batterie sofort entnehmen und bei einer zugelassenen Sammelstelle abgeben.

6. Batteriewechsel

Verfahren zum Wechseln der Batterie im Gerät. Bitte das betreffende, nachstehend dargestellte Modell beachten:

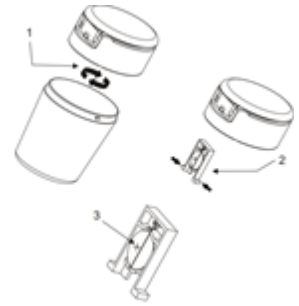	Schritt 1 – Den Deckel abschrauben. Schritt 2 – Die Folie auf der Innenseite des Deckels entfernen. Schritt 3 – Die Batterie CR2032 austauschen.
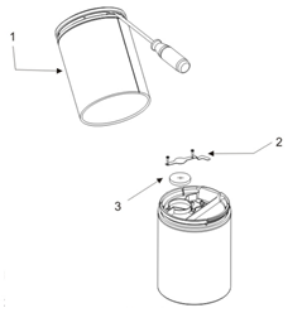	Schritt 1 – Den oberen Teil des Deckels mit einem Schraubendreher aufhebeln. Schritt 2 – Die Schutzfolie über der Batterie entfernen. Schritt 3 – Die Batterie CR2032 austauschen.
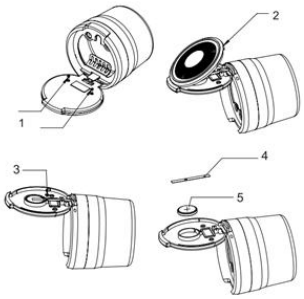	Schritt 1 – Die Schrauben auf der Rückseite des Deckels entfernen. Schritt 2 – Den äußeren Teil des Deckels öffnen. Schritt 3 – Die Schraube der Metallplatte über der Batterie entfernen. Schritt 4 – Die Metallplatte entfernen. Schritt 5 – Die Batterie CR2032 austauschen.

7. Informationen zum Lebensende

- Nicht im Hausmüll entsorgen: Das Symbol der durchgestrichenen Mülltonne auf Rädern bedeutet, dass die Batterie der Pflicht zur getrennten Sammlung unterliegt.
- Die gebrauchte Batterie bei einer zugelassenen Sammelstelle abgeben (Geschäft, Wertstoffhof, Batteriesammelstelle).
- Die getrennte Sammlung ermöglicht das Recycling der Materialien und verhindert die Freisetzung gefährlicher Stoffe in die Umwelt.
- Die Batterie vor der Entsorgung des Geräts aus dem Gerät entnehmen, sofern dies gefahrlos möglich ist.
- Weitere Informationen zu Sammlung und Recycling: www.polyflame.com

ET KÄESOLEV DOKUMENT ON KOOSTATUD EESMÄRGIGA TAGADA VASTAVUS MÄÄRUSE (EL) 2023/1542, MIS KÄSITLEB PATAREISID JA AKUSID NING PATAREI- JA AKUJÄÄTMEID, NÕUETELE.

1. Aku tuvastamine

Aku tüüp / formaat	CR2032
Keemiline koostis	Liitium – mangaandioksiid (Li-MnO_2)
Aku mudelinumber	CR2032
Kategooria	Kaasaskantav aku – nööpelement – mittetaaslaetav
Taaslaetav	Ei – see aku ei ole taaslaetav
Aku tootja / tarnija	POLYFLAME EUROPE SAS
Hõlmatud tootetähised (Art. No.)	40448605, 40448606, 40519008, 40519114, 40519153, 40519207, 40519218, 40519219, 40519220, 40590365, 40590598, 40590599, 40590703, 40610144, 40610158, 40833136, 40833182, 40833183, 40833184, 40833185, 40833186, 40833187, 40833195, 40833230, 40833232, 40833246, 40519244
Tootmisriik	Hiina
Tootmise jälgitavus	Jälgitavus on tagatud tootmispartiide registrite kaudu. Valmistamiskuupäev (kuu/aasta) ja/või partiinumber on märgitud akule või toote pakendile.

2. Tootja

Tootja nimi	POLYFLAME EUROPE SAS
Aadress	23, Allée du 1er Mai, 77183 Croissy-Beaubourg – FRANCE
Kontakt	contact@polyflame.com
Veebisait	www.polyflame.com

3. Tehnilised omadused

Nimipinge	3.0 V
Nimimahutavus	210 mAh
Mõõtmed	Ø 20 × 3.2 mm
Aku kaal	3 g
Minimaalne keskmine tööaeg seadmes	≈ 10 kuni 12 kuud ooterežiimis
Töötemperatuuri vahemik	Töötemperatuur: -20 °C kuni 60 °C Suhteline õhuniiskus: ≤ 75 % Hoiustamistemperatuur: 0 °C kuni 40 °C Hoida kuivas keskkonnas

4. Õigusnõuetele vastavus

See aku vastab määruse (EL) 2023/1542, mis käsitleb patareisid ja akusid ning patarei- ja akujäätmeid, kohaldatavatele nõuetele.

Kohaldatavad standardid (märkida / täita):

- ☒ EN IEC 60086-1 (primaarelemendid – üldist)
- ☒ EN IEC 60086-2 (füüsikalised ja elektrilised spetsifikatsioonid)
- ☒ EN IEC 60086-4 (liitiumakude ohutus)
- ☒ UN 38.3 (liitiumakude vedu)

ELi vastavusdeklaratsioon on kättesaadav järgmisel lingil: https://polyflame.com/documentations/

Sellel tootel on CE-märgis ja see vastab Euroopa Liidu kohaldatavatele õigusaktidele.

See aku vastab elavhõbeda (Hg), kaadmiumi (Cd) ja plii (Pb) suhtes kohaldatavatele piirangutele vastavalt määrusele (EL) 2023/1542.

Muud ohtlikud ained peale Hg, Cd, Pb: Ei tuvastatud

Kriitilise tähtsusega toorained, mida on üle 0,1 massiprotsendi: Liitium (Li), mangaan (Mn)

5. Ohutusjuhised

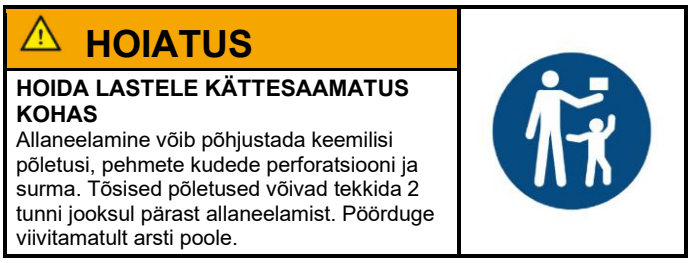

- **HOIATUS – HOIDA LASTELE KÄTTESAAMATUS KOHAS.** Allaneelamine võib põhjustada keemilisi põletusi, pehmete kudede perforatsiooni ja surma. Tõsised põletused võivad tekkida 2 tunni jooksul pärast allaneelamist. Pöörduge viivitamatult arsti poole.
- Hoida uued ja kasutatud akud lastele kättesaamatus kohas. Kui akupesa ei sulgu kindlalt, lõpetada toote kasutamine ja hoida see lastele kättesaamatus kohas.
- Lülitada seade enne aku vahetamist välja, et vältida lühise ohtu.
- Kasutada ainult selle seadme jaoks ette nähtud tüüpi akut. Mitte kunagi kasutada sobimatuid akusid.
- Aku paigaldamisel järgida õiget polaarsust; mitte suruda akut jõuga sisse.
- Akut mitte avada, mitte läbi torgata, mitte muljuda, mitte kuumutada üle ettenähtud temperatuuri ega mitte põletada: lekke-, tulekahju- või plahvatusoht.
- Akut mitte lühistada; lahtisi akusid mitte transportida ega hoida koos metallesemetega.
- See aku ei ole taaslaetav: mitte proovida seda uuesti laadida.
- Eemaldada kasutatud aku viivitamata ja viia see heakskiidetud kogumispunkti.

6. Aku vahetamine

Aku vahetamise kord seadmes. Palun lähtuda allpool kujutatud vastavast mudelist:

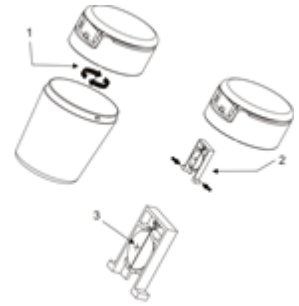	Samm 1 – Keerata kaas lahti. Samm 2 – Eemaldada kaane siseküljel olev leht. Samm 3 – Vahetada CR2032 aku välja.
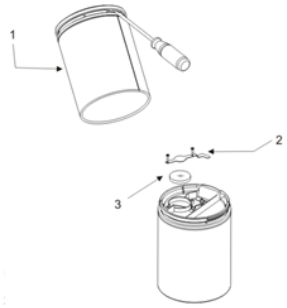	Samm 1 – Tõsta kaane ülemine osa kruvikeerajaga üles. Samm 2 – Eemaldada aku kohal olev kaitseleht. Samm 3 – Vahetada CR2032 aku välja.
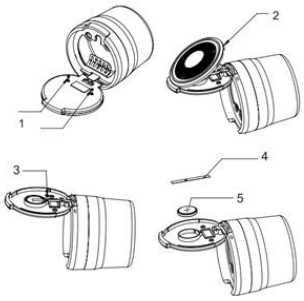	Samm 1 – Eemaldada kaane tagaküljel olevad kruvid. Samm 2 – Avada kaane välimine osa. Samm 3 – Eemaldada aku kohal oleva metallplaadi kruvi. Samm 4 – Eemaldada metallplaat. Samm 5 – Vahetada CR2032 aku välja.

7. Teave kasutusea lõpu kohta

- Mitte visata olmejäätmete hulka: läbikriipsutatud ratastega prügikonteineri sümbol tähendab, et akule kohaldatakse kohustuslikku liigiti kogumist.
- Viia kasutatud aku heakskiidetud kogumispunkti (kauplus, ringlussevõtukeskus, akude kogumispunkt).
- Liigiti kogumine võimaldab materjale ringlusse võtta ja hoiab ära ohtlike ainete sattumise keskkonda.
- Eemaldada aku seadmest enne seadme äraviskamist, kui seda on võimalik teha ohutult.
- Lisateave kogumise ja ringlussevõtu kohta: www.polyflame.com

EL ΤΟ ΠΑΡΟΝ ΕΓΓΡΑΦΟ ΕΧΕΙ ΕΚΠΟΝΗΘΕΙ ΓΙΑ ΛΟΓΟΥΣ ΣΥΜΜΟΡΦΩΣΗΣ ΜΕ ΤΙΣ ΑΠΑΙΤΗΣΕΙΣ ΤΟΥ ΚΑΝΟΝΙΣΜΟΥ (ΕΕ) 2023/1542 ΣΧΕΤΙΚΑ ΜΕ ΤΙΣ ΜΠΑΤΑΡΙΕΣ ΚΑΙ ΤΑ ΑΠΟΒΛΗΤΑ ΜΠΑΤΑΡΙΩΝ.

1. Ταυτοποίηση της μπαταρίας

Τύπος / μορφή μπαταρίας	CR2032
Χημική σύσταση	Λίθιο – Διοξείδιο του μαγγανίου (Li-MnO_2)
Αριθμός μοντέλου της μπαταρίας	CR2032
Κατηγορία	Φορητή μπαταρία – μπαταρία τύπου κουμπιού – μη επαναφορτιζόμενη
Επαναφορτιζόμενη	Όχι – η μπαταρία αυτή δεν είναι επαναφορτιζόμενη
Κατασκευαστής / προμηθευτής της μπαταρίας	POLYFLAME EUROPE SAS
Καλυπτόμενοι κωδικοί προϊόντων (Art. No.)	40448605, 40448606, 40519008, 40519114, 40519153, 40519207, 40519218, 40519219, 40519220, 40590365, 40590598, 40590599, 40590703, 40610144, 40610158, 40833136, 40833182, 40833183, 40833184, 40833185, 40833186, 40833187, 40833195, 40833230, 40833232, 40833246, 40519244
Χώρα κατασκευής	Κίνα
Ιχνηλασιμότητα παραγωγής	Η ιχνηλασιμότητα διασφαλίζεται μέσω των αρχείων παρτίδας κατασκευής. Η ημερομηνία κατασκευής (μήνας/έτος) ή/και ο αριθμός παρτίδας αναγράφονται στην μπαταρία ή στη συσκευασία του προϊόντος.

2. Κατασκευαστής

Επωνυμία κατασκευαστή	POLYFLAME EUROPE SAS
Διεύθυνση	23, Allée du 1er Mai, 77183 Croissy-Beaubourg – FRANCE
Στοιχεία επικοινωνίας	contact@polyflame.com
Ιστότοπος	www.polyflame.com

3. Τεχνικά χαρακτηριστικά

Ονομαστική τάση	3.0 V
Ονομαστική χωρητικότητα	210 mAh
Διαστάσεις	Ø 20 × 3.2 mm
Βάρος της μπαταρίας	3 g
Ελάχιστη μέση διάρκεια ζωής στη συσκευή	≈ 10 έως 12 μήνες σε κατάσταση αναμονής
Εύρος θερμοκρασίας λειτουργίας	Θερμοκρασία λειτουργίας: -20 °C έως 60 °C Σχετική υγρασία: ≤ 75 % Θερμοκρασία αποθήκευσης: 0 °C έως 40 °C Φυλάσσεται σε ξηρό περιβάλλον

4. Κανονιστική συμμόρφωση

Η παρούσα μπαταρία συμμορφώνεται με τις εφαρμοστέες απαιτήσεις του κανονισμού (ΕΕ) 2023/1542 σχετικά με τις μπαταρίες και τα απόβλητα μπαταριών.

Εφαρμοστέα πρότυπα (σημειώστε / συμπληρώστε):

- ☒ EN IEC 60086-1 (πρωτογενείς μπαταρίες – γενικά)
- ☒ EN IEC 60086-2 (φυσικές και ηλεκτρικές προδιαγραφές)
- ☒ EN IEC 60086-4 (ασφάλεια μπαταριών λιθίου)
- ☒ UN 38.3 (μεταφορά μπαταριών λιθίου)

Η δήλωση συμμόρφωσης ΕΕ διατίθεται μέσω του ακόλουθου συνδέσμου:
https://polyflame.com/documentations/

Το παρόν προϊόν φέρει τη σήμανση CE και συμμορφώνεται με την ισχύουσα νομοθεσία της Ευρωπαϊκής Ένωσης.

Η παρούσα μπαταρία συμμορφώνεται με τους εφαρμοστέους περιορισμούς όσον αφορά τον υδράργυρο (Hg), το κάδμιο (Cd) και τον μόλυβδο (Pb), σύμφωνα με τον κανονισμό (ΕΕ) 2023/1542.

Επικίνδυνες ουσίες πλην των Hg, Cd, Pb: Δεν ανιχνεύθηκαν

Κρίσιμες πρώτες ύλες που περιέχονται σε ποσοστό άνω του 0,1 % κατά βάρος: Λίθιο (Li), μαγγάνιο (Mn)

5. Οδηγίες ασφαλείας

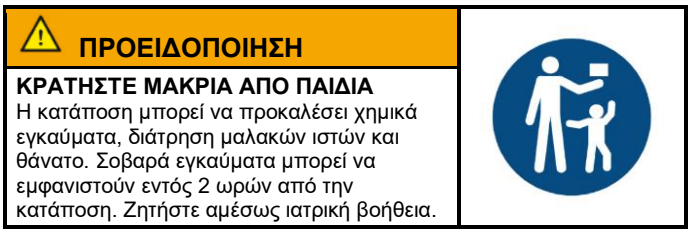

- **ΠΡΟΕΙΔΟΠΟΙΗΣΗ – ΚΡΑΤΗΣΤΕ ΜΑΚΡΙΑ ΑΠΟ ΠΑΙΔΙΑ.** Η κατάποση μπορεί να προκαλέσει χημικά εγκαύματα, διάτρηση μαλακών ιστών και θάνατο. Σοβαρά εγκαύματα μπορεί να εμφανιστούν εντός 2 ωρών από την κατάποση. Ζητήστε αμέσως ιατρική βοήθεια.
- Φυλάσσετε τις καινούργιες και τις χρησιμοποιημένες μπαταρίες μακριά από τα παιδιά. Εάν η θήκη της μπαταρίας δεν κλείνει με ασφάλεια, σταματήστε να χρησιμοποιείτε το προϊόν και κρατήστε το μακριά από τα παιδιά.
- Απενεργοποιήστε τη συσκευή πριν από την αντικατάσταση της μπαταρίας, ώστε να αποφευχθεί κάθε κίνδυνος βραχυκυκλώματος.
- Χρησιμοποιείτε μόνο τον τύπο μπαταρίας που προδιαγράφεται για τη συσκευή αυτή. Μη χρησιμοποιείτε ποτέ μη συμβατές μπαταρίες.
- Τηρείτε τη σωστή πολικότητα κατά την τοποθέτηση· μην πιέζετε με δύναμη για να την εισαγάγετε.
- Μην ανοίγετε, μην τρυπάτε, μην συνθλίβετε, μην θερμαίνετε πάνω από την προδιαγραφόμενη θερμοκρασία και μην αποτεφρώνετε την μπαταρία: κίνδυνος διαρροής, πυρκαγιάς ή έκρηξης.
- Μην βραχυκυκλώνετε την μπαταρία· μη μεταφέρετε και μην αποθηκεύετε χαλαρές μπαταρίες μαζί με μεταλλικά αντικείμενα.
- Η μπαταρία αυτή δεν είναι επαναφορτιζόμενη: μην επιχειρήσετε να την επαναφορτίσετε.
- Αφαιρέστε αμέσως τη χρησιμοποιημένη μπαταρία και επιστρέψτε την σε εγκεκριμένο σημείο συλλογής.

6. Αντικατάσταση της μπαταρίας

Διαδικασία αντικατάστασης της μπαταρίας στη συσκευή. Ανατρέξτε στο σχετικό μοντέλο που απεικονίζεται παρακάτω:

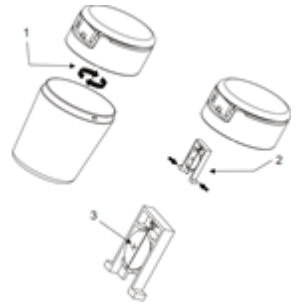	Βήμα 1 – Ξεβιδώστε το καπάκι. Βήμα 2 – Αφαιρέστε το φύλλο από το εσωτερικό μέρος του καπακιού. Βήμα 3 – Αντικαταστήστε την μπαταρία CR2032.
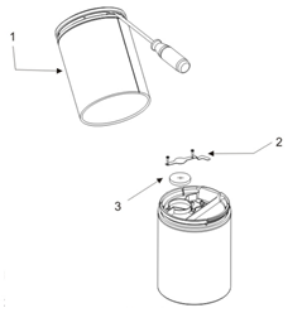	Βήμα 1 – Σηκώστε με μοχλό το επάνω μέρος του καπακιού χρησιμοποιώντας ένα κατσαβίδι. Βήμα 2 – Αφαιρέστε το προστατευτικό φύλλο πάνω από την μπαταρία. Βήμα 3 – Αντικαταστήστε την μπαταρία CR2032.
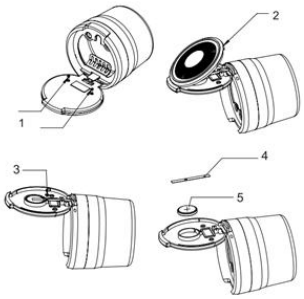	Βήμα 1 – Αφαιρέστε τις βίδες στο πίσω μέρος του καπακιού. Βήμα 2 – Ανοίξτε το εξωτερικό μέρος του καπακιού. Βήμα 3 – Αφαιρέστε τη βίδα από τη μεταλλική πλάκα πάνω από την μπαταρία. Βήμα 4 – Αφαιρέστε τη μεταλλική πλάκα. Βήμα 5 – Αντικαταστήστε την μπαταρία CR2032.

7. Πληροφορίες για το τέλος του κύκλου ζωής

- Μην απορρίπτετε μαζί με τα οικιακά απορρίμματα: το σύμβολο του διαγραμμένου τροχήλατου κάδου σημαίνει ότι η μπαταρία υπόκειται σε υποχρεωτική χωριστή συλλογή.
- Επιστρέψτε τη χρησιμοποιημένη μπαταρία σε εγκεκριμένο σημείο συλλογής (κατάστημα, κέντρο ανακύκλωσης, σημείο συλλογής μπαταριών).
- Η χωριστή συλλογή επιτρέπει την ανακύκλωση των υλικών και αποτρέπει την απελευθέρωση επικίνδυνων ουσιών στο περιβάλλον.
- Αφαιρέστε την μπαταρία από τη συσκευή πριν από την απόρριψη της συσκευής, εφόσον αυτό είναι δυνατό με ασφάλεια.
- Περισσότερες πληροφορίες σχετικά με τη συλλογή και την ανακύκλωση: www.polyflame.com

GA CUIREADH AN DOICIMÉAD SEO AR BUN D'FHONN RIACHTANAIS RIALACHÁIN (AE) 2023/1542 MAIDIR LE CEALLRAÍ AGUS CEALLRAÍ DRAMHAÍOLA A CHOMHLÍONADH.

1. Aitheantas an cheallra

Cineál / formáid an cheallra	CR2032
Ceimic	Litiam – Dé-ocsaíd mhangainéise (Li-MnO_2)
Uimhir mhúnla an cheallra	CR2032
Catagóir	Ceallra iniompartha – ceallra boinn – neamh-in-athchumhachtaithe
In-athchumhachtaithe	Níl – níl an ceallra seo in-athchumhachtaithe
Monaróir / soláthraí an cheallra	POLYFLAME EUROPE SAS
Tagairtí táirge atá clúdaithe (Art. No.)	40448605, 40448606, 40519008, 40519114, 40519153, 40519207, 40519218, 40519219, 40519220, 40590365, 40590598, 40590599, 40590703, 40610144, 40610158, 40833136, 40833182, 40833183, 40833184, 40833185, 40833186, 40833187, 40833195, 40833230, 40833232, 40833246, 40519244
Tír mhonaraithe	An tSín
Intreoraitheacht táirgeachta	Cinntear an intreoraitheacht trí thaifid bhaisce monaraithe. Tá dáta an mhonaraithe (mí/bliain) agus/nó uimhir na baisce marcáilte ar an gceallra nó ar phacáistiú an táirge.

2. Monaróir

Ainm an mhonaróra	POLYFLAME EUROPE SAS
Seoladh	23, Allée du 1er Mai, 77183 Croissy-Beaubourg – FRANCE
Teagmháil	contact@polyflame.com
Suíomh gréasáin	www.polyflame.com

3. Saintréithe teicniúla

Voltas ainmniúil	3.0 V
Toilleadas ainmniúil	210 mAh
Toisí	Ø 20 × 3.2 mm
Meáchan an cheallra	3 g
Meántréimhse íosta sa ghléas	≈ 10 go 12 mhí i mbunmhodh fuireachais
Raon teochta oibriúcháin	Teocht oibriúcháin: -20 °C go 60 °C Taise choibhneasta: ≤ 75 % Teocht stórála: 0 °C go 40 °C Stóráil i dtimpeallacht thirim

4. Comhlíonadh rialála

Comhlíonann an ceallra seo na ceanglais is infheidhme de Rialachán (AE) 2023/1542 maidir le ceallraí agus ceallraí dramhaíola.

Caighdeáin is infheidhme (tic / comhlánaigh):

- ☒ EN IEC 60086-1 (príomhcheallraí – ginearálta)
- ☒ EN IEC 60086-2 (sonraíochtaí fisiceacha agus leictreacha)
- ☒ EN IEC 60086-4 (sábháilteacht ceallraí litiaim)
- ☒ UN 38.3 (iompar ceallraí litiaim)

Tá an Dearbhú Comhréireachta AE ar fáil tríd an nasc seo a leanas:
https://polyflame.com/documentations/

Tá marcáil CE ar an táirge seo agus comhlíonann sé reachtaíocht infheidhme an Aontais Eorpaigh.

Comhlíonann an ceallra seo na srianta is infheidhme maidir le mearcair (Hg), caidmiam (Cd) agus luaidhe (Pb), i gcomhréir le Rialachán (AE) 2023/1542.

Substaintí guaiseacha seachas Hg, Cd, Pb: Gan bhrath

Amhábhair chriticiúla atá i láthair os cionn 0,1 % ó thaobh meáchain de: Litiam (Li), mangainéis (Mn)

5. Treoracha sábháilteachta

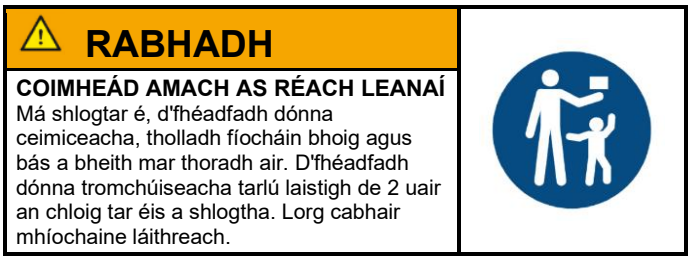

- **RABHADH – COIMHEÁD AMACH AS RÉACH LEANAÍ.** Má shlogtar é, d'fhéadfadh dónna ceimiceacha, tholladh fíocháin bhoig agus bás a bheith mar thoradh air. D'fhéadfadh dónna tromchúiseacha tarlú laistigh de 2 uair an chloig tar éis a shlogtha. Lorg cabhair mhíochaine láithreach.
- Coimeád ceallraí nua agus ceallraí úsáidte amach ó leanaí. Mura ndúnann urrann an cheallra go daingean, scoir de bheith ag úsáid an táirge agus coimeád amach ó leanaí é.
- Múch an gléas sula n-athraíonn tú an ceallra chun aon riosca gearrchiorcaid a sheachaint.
- Ná húsáid ach an cineál ceallra a shonraítear don ghléas seo. Ná húsáid ceallraí neamhoiriúnacha riamh.
- Tabhair aird ar an bpolaraíocht cheart agus é á shuiteáil; ná cuir iallach air.
- Ná hoscail, ná poll, ná brúigh, ná teasaigh thar an teocht shonraithe ná ná loisc an ceallra: riosca sceite, tine nó pléasctha.
- Ná déan gearrchiorcad ar an gceallra; ná iompair ná stóráil ceallraí scaoilte in éineacht le réada miotail.
- Níl an ceallra seo in-athchumhachtaithe: ná déan iarracht é a athchumhachtú.
- Bain an ceallra úsáidte amach láithreach agus seol ar ais é chuig pointe bailithe formheasta.

6. Athsholáthar an cheallra

Nós imeachta chun an ceallra sa ghléas a athsholáthar. Féach ar an múnla ábhartha a léirítear thíos:

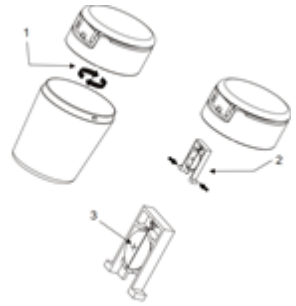	Céim 1 – Díscriúáil an clúdach. Céim 2 – Tóg amach an leathán ó chuid istigh an chlúdaigh. Céim 3 – Athraigh an ceallra CR2032.
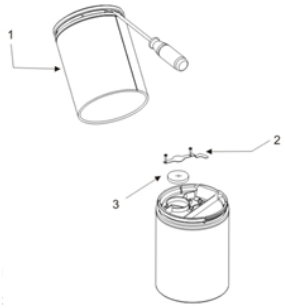	Céim 1 – Tóg uachtar an chlúdaigh aníos le scriúire. Céim 2 – Bain an leathán cosanta atá os cionn an cheallra. Céim 3 – Athraigh an ceallra CR2032.
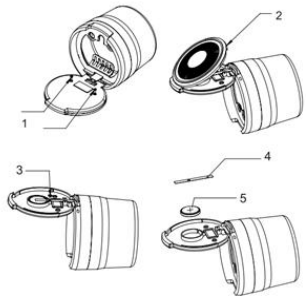	Céim 1 – Bain na scriúnna atá ar chúl an chlúdaigh. Céim 2 – Oscail an chuid sheachtrach den chlúdach. Céim 3 – Bain an scriú den phláta miotail atá os cionn an cheallra. Céim 4 – Bain an pláta miotail. Céim 5 – Athraigh an ceallra CR2032.

7. Faisnéis ar dheireadh an tsaolré

- Ná caith amach le dramhaíl tí é: ciallaíonn siombail an araid rothaigh trasnaithe go bhfuil an ceallra faoi réir bailiú ar leith éigeantach.
- Seol an ceallra úsáidte ar ais chuig pointe bailithe formheasta (siopa, ionad athchúrsála, pointe bailithe ceallraí).
- Cuireann bailiú ar leith ar chumas ábhair a athchúrsáil agus coscann sé go scaoilfear substaintí guaiseacha isteach sa timpeallacht.
- Bain an ceallra den ghléas sula gcaitear an gléas amach, nuair is féidir sin a dhéanamh go sábháilte.
- Tuilleadh faisnéise faoi bhailiú agus athchúrsáil: www.polyflame.com

HR OVAJ JE DOKUMENT IZRAĐEN RADI USKLAĐENOSTI S ZAHTJEVIMA UREDBE (EU) 2023/1542 O BATERIJAMA I OTPADNIM BATERIJAMA.

1. Identifikacija baterije

Vrsta / format baterije	CR2032
Kemijski sastav	Litij – mangan-dioksid (Li-MnO_2)
Broj modela baterije	CR2032
Kategorija	Prijenosna baterija – gumbasta baterija – nepunjiva
Punjiva	Ne – ova baterija nije punjiva
Proizvođač / dobavljač baterije	POLYFLAME EUROPE SAS
Obuhvaćene reference proizvoda (Art. No.)	40448605, 40448606, 40519008, 40519114, 40519153, 40519207, 40519218, 40519219, 40519220, 40590365, 40590598, 40590599, 40590703, 40610144, 40610158, 40833136, 40833182, 40833183, 40833184, 40833185, 40833186, 40833187, 40833195, 40833230, 40833232, 40833246, 40519244
Zemlja proizvodnje	Kina
Sljedivost proizvodnje	Sljedivost se osigurava putem evidencije proizvodnih serija. Datum proizvodnje (mjesec/godina) i/ili broj serije označeni su na bateriji ili na ambalaži proizvoda.

2. Proizvođač

Naziv proizvođača	POLYFLAME EUROPE SAS
Adresa	23, Allée du 1er Mai, 77183 Croissy-Beaubourg – FRANCE
Kontakt	contact@polyflame.com
Internetske stranice	www.polyflame.com

3. Tehničke karakteristike

Nazivni napon	3.0 V
Nazivni kapacitet	210 mAh
Dimenzije	Ø 20 × 3.2 mm
Masa baterije	3 g
Minimalno prosječno trajanje u uređaju	≈ 10 do 12 mjeseci u stanju mirovanja
Radni temperaturni raspon	Radna temperatura: -20 °C do 60 °C Relativna vlažnost: ≤ 75 % Temperatura skladištenja: 0 °C do 40 °C Čuvati na suhom mjestu

4. Sukladnost s propisima

Ova baterija sukladna je primjenjivim zahtjevima Uredbe (EU) 2023/1542 o baterijama i otpadnim baterijama.

Primjenjive norme (označiti / dopuniti):

- ☒ EN IEC 60086-1 (primarne baterije – općenito)
- ☒ EN IEC 60086-2 (fizičke i električne specifikacije)
- ☒ EN IEC 60086-4 (sigurnost litijskih baterija)
- ☒ UN 38.3 (prijevoz litijskih baterija)

EU izjava o sukladnosti dostupna je putem sljedeće poveznice: https://polyflame.com/documentations/

Ovaj proizvod nosi oznaku CE i sukladan je primjenjivom zakonodavstvu Europske unije.

Ova baterija sukladna je primjenjivim ograničenjima u pogledu žive (Hg), kadmija (Cd) i olova (Pb), u skladu s Uredbom (EU) 2023/1542.

Opasne tvari osim Hg, Cd, Pb: Nisu otkrivene

Kritične sirovine prisutne u udjelu većem od 0,1 % masenog udjela: Litij (Li), mangan (Mn)

5. Sigurnosne upute

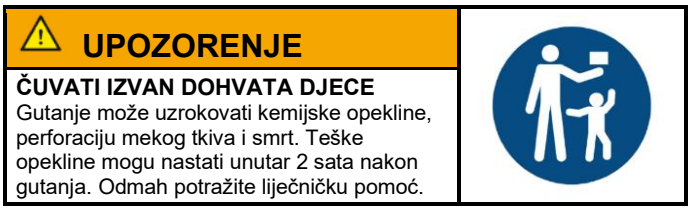

- **UPOZORENJE – ČUVATI IZVAN DOHVATA DJECE.** Gutanje može uzrokovati kemijske opekline, perforaciju mekog tkiva i smrt. Teške opekline mogu nastati unutar 2 sata nakon gutanja. Odmah potražite liječničku pomoć.
- Nove i istrošene baterije držati izvan dohvata djece. Ako se pretinac za bateriju ne zatvara sigurno, prestati upotrebljavati proizvod i držati ga izvan dohvata djece.
- Prije zamjene baterije isključiti uređaj kako bi se izbjegao svaki rizik od kratkog spoja.
- Upotrebljavati samo vrstu baterije navedenu za ovaj uređaj. Nikada ne upotrebljavati nekompatibilne baterije.
- Pri umetanju paziti na ispravan polaritet; ne umetati silom.
- Bateriju ne otvarati, ne probijati, ne drobiti, ne zagrijavati iznad navedene temperature niti spaljivati: opasnost od curenja, požara ili eksplozije.
- Bateriju ne kratko spajati; nepakirane baterije ne nositi niti skladištiti zajedno s metalnim predmetima.
- Ova baterija nije punjiva: ne pokušavati je puniti.
- Istrošenu bateriju odmah izvaditi i vratiti na odobreno mjesto prikupljanja.

6. Zamjena baterije

Postupak zamjene baterije u uređaju. Pogledati odgovarajući model prikazan u nastavku:

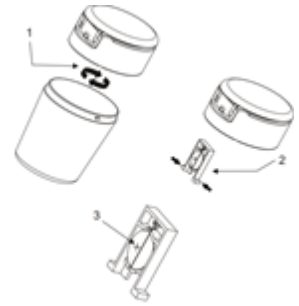	Korak 1 – Odvrnuti poklopac. Korak 2 – Izvaditi list iz unutarnjeg dijela poklopca. Korak 3 – Zamijeniti bateriju CR2032.
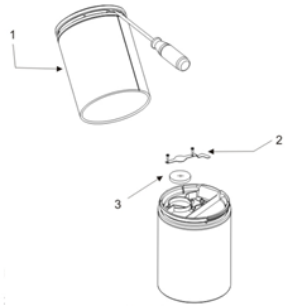	Korak 1 – Odvijačem podići gornji dio poklopca. Korak 2 – Ukloniti zaštitni list iznad baterije. Korak 3 – Zamijeniti bateriju CR2032.
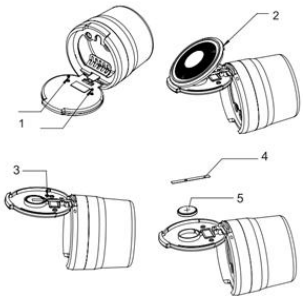	Korak 1 – Ukloniti vijke sa stražnje strane poklopca. Korak 2 – Otvoriti vanjski dio poklopca. Korak 3 – Ukloniti vijak s metalne pločice iznad baterije. Korak 4 – Ukloniti metalnu pločicu. Korak 5 – Zamijeniti bateriju CR2032.

7. Informacije o kraju vijeka trajanja

- Ne odlagati s kućanskim otpadom: simbol prekriženog kontejnera na kotačima znači da baterija podliježe obveznom odvojenom prikupljanju.
- Istrošenu bateriju vratiti na odobreno mjesto prikupljanja (trgovina, reciklažno dvorište, mjesto prikupljanja baterija).
- Odvojeno prikupljanje omogućuje recikliranje materijala i sprječava ispuštanje opasnih tvari u okoliš.
- Prije odlaganja uređaja izvaditi bateriju iz uređaja, ako se to može učiniti sigurno.
- Dodatne informacije o prikupljanju i recikliranju: www.polyflame.com

IT IL PRESENTE DOCUMENTO È STATO REDATTO AI FINI DELLA CONFORMITÀ AI REQUISITI DEL REGOLAMENTO (UE) 2023/1542 RELATIVO ALLE BATTERIE E AI RIFIUTI DI BATTERIE.

1. Identificazione della batteria

Tipo / formato della batteria	CR2032
Chimica	Litio – Biossido di manganese (Li-MnO_2)
Numero di modello della batteria	CR2032
Categoria	Batteria portatile – batteria a bottone – non ricaricabile
Ricaricabile	No – questa batteria non è ricaricabile
Fabbricante / fornitore della batteria	POLYFLAME EUROPE SAS
Riferimenti dei prodotti coperti (Art. No.)	40448605, 40448606, 40519008, 40519114, 40519153, 40519207, 40519218, 40519219, 40519220, 40590365, 40590598, 40590599, 40590703, 40610144, 40610158, 40833136, 40833182, 40833183, 40833184, 40833185, 40833186, 40833187, 40833195, 40833230, 40833232, 40833246, 40519244
Paese di fabbricazione	Cina
Tracciabilità della produzione	La tracciabilità è garantita tramite i registri dei lotti di fabbricazione. La data di fabbricazione (mese/anno) e/o il numero di lotto sono marcati sulla batteria o sull'imballaggio del prodotto.

2. Fabbricante

Nome del fabbricante	POLYFLAME EUROPE SAS
Indirizzo	23, Allée du 1er Mai, 77183 Croissy-Beaubourg – FRANCE
Contatto	contact@polyflame.com
Sito web	www.polyflame.com

3. Caratteristiche tecniche

Tensione nominale	3.0 V
Capacità nominale	210 mAh
Dimensioni	Ø 20 × 3.2 mm
Peso della batteria	3 g
Durata media minima nel dispositivo	≈ da 10 a 12 mesi in standby
Intervallo di temperatura di funzionamento	Temperatura di funzionamento: da -20 °C a 60 °C Umidità relativa: ≤ 75 % Temperatura di stoccaggio: da 0 °C a 40 °C Conservare in un ambiente asciutto

4. Conformità normativa

La presente batteria è conforme ai requisiti applicabili del regolamento (UE) 2023/1542 relativo alle batterie e ai rifiuti di batterie.

Norme applicabili (spuntare / completare):

- ☒ EN IEC 60086-1 (batterie primarie – generalità)
- ☒ EN IEC 60086-2 (specifiche fisiche ed elettriche)
- ☒ EN IEC 60086-4 (sicurezza delle batterie al litio)
- ☒ UN 38.3 (trasporto di batterie al litio)

La dichiarazione di conformità UE è disponibile al seguente link: https://polyflame.com/documentations/

Il presente prodotto reca la marcatura CE ed è conforme alla normativa applicabile dell'Unione europea.

La presente batteria è conforme alle restrizioni applicabili in materia di mercurio (Hg), cadmio (Cd) e piombo (Pb), in conformità al regolamento (UE) 2023/1542.

Sostanze pericolose diverse da Hg, Cd, Pb: Non rilevate

Materie prime critiche presenti in misura superiore allo 0,1 % in peso: Litio (Li), manganese (Mn)

5. Istruzioni di sicurezza

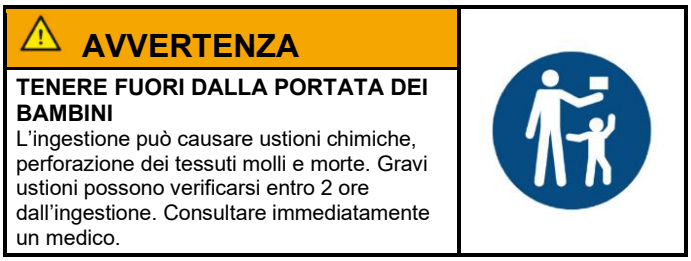

- **AVVERTENZA – TENERE FUORI DALLA PORTATA DEI BAMBINI.** L'ingestione può causare ustioni chimiche, perforazione dei tessuti molli e morte. Gravi ustioni possono verificarsi entro 2 ore dall'ingestione. Consultare immediatamente un medico.
- Tenere le batterie nuove e usate lontano dai bambini. Se il vano batteria non si chiude saldamente, smettere di usare il prodotto e tenerlo lontano dai bambini.
- Spegnere il dispositivo prima di sostituire la batteria per evitare qualsiasi rischio di cortocircuito.
- Utilizzare esclusivamente il tipo di batteria specificato per questo dispositivo. Non utilizzare mai batterie incompatibili.
- Rispettare la polarità corretta durante l'installazione; non forzare l'inserimento.
- Non aprire, forare, schiacciare, riscaldare oltre la temperatura specificata né incenerire la batteria: rischio di perdite, incendio o esplosione.
- Non cortocircuitare la batteria; non trasportare né conservare batterie sfuse insieme a oggetti metallici.
- Questa batteria non è ricaricabile: non tentare di ricaricarla.
- Rimuovere immediatamente la batteria usata e riconsegnarla a un punto di raccolta autorizzato.

6. Sostituzione della batteria

Procedura di sostituzione della batteria nel dispositivo. Fare riferimento al modello interessato illustrato di seguito:

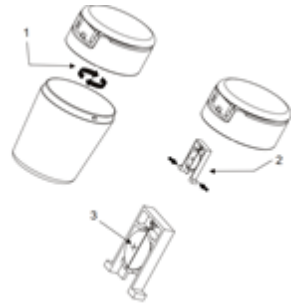	Fase 1 – Svitare il coperchio. Fase 2 – Estrarre il foglio dalla parte interna del coperchio. Fase 3 – Sostituire la batteria CR2032.
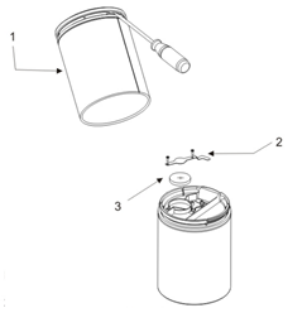	Fase 1 – Fare leva con un cacciavite per sollevare la parte superiore del coperchio. Fase 2 – Rimuovere il foglio protettivo posto sopra la batteria. Fase 3 – Sostituire la batteria CR2032.
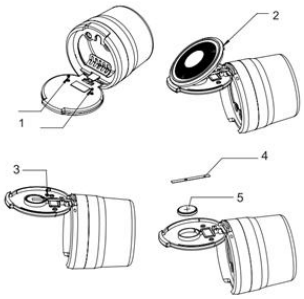	Fase 1 – Rimuovere le viti sul retro del coperchio. Fase 2 – Aprire la parte esterna del coperchio. Fase 3 – Rimuovere la vite dalla piastra metallica posta sopra la batteria. Fase 4 – Rimuovere la piastra metallica. Fase 5 – Sostituire la batteria CR2032.

7. Informazioni sul fine vita

- Non smaltire insieme ai rifiuti domestici: il simbolo del bidone con ruote barrato indica che la batteria è soggetta a raccolta differenziata obbligatoria.
- Riconsegnare la batteria usata a un punto di raccolta autorizzato (negozio, centro di riciclaggio, punto di raccolta delle batterie).
- La raccolta differenziata consente il riciclaggio dei materiali e impedisce il rilascio di sostanze pericolose nell'ambiente.
- Rimuovere la batteria dal dispositivo prima di smaltire quest'ultimo, qualora ciò possa essere fatto in sicurezza.
- Ulteriori informazioni sulla raccolta e sul riciclaggio: www.polyflame.com

LV ŠIS DOKUMENTS IR SASTĀDĪTS, LAI NODROŠINĀTU ATBILSTĪBU REGULAS (ES) 2023/1542 PAR BATERIJĀM UN BATERIJU ATKRITUMIEM PRASĪBĀM.

1. Baterijas identifikācija

Baterijas veids / formāts	CR2032
Ķīmiskais sastāvs	Litijs – mangāna dioksīds (Li-MnO_2)
Baterijas modeļa numurs	CR2032
Kategorija	Portatīvā baterija – pogveida baterija – nepārlādējama
Pārlādējama	Nē – šī baterija nav pārlādējama
Baterijas ražotājs / piegādātājs	POLYFLAME EUROPE SAS
Attiecināmās preču atsauces (Art. No.)	40448605, 40448606, 40519008, 40519114, 40519153, 40519207, 40519218, 40519219, 40519220, 40590365, 40590598, 40590599, 40590703, 40610144, 40610158, 40833136, 40833182, 40833183, 40833184, 40833185, 40833186, 40833187, 40833195, 40833230, 40833232, 40833246, 40519244
Ražotājvalsts	Ķīna
Ražošanas izsekojamība	Izsekojamība tiek nodrošināta, izmantojot ražošanas partiju uzskaites dokumentus. Ražošanas datums (mēnesis/gads) un/vai partijas numurs ir norādīts uz baterijas vai uz izstrādājuma iepakojuma.

2. Ražotājs

Ražotāja nosaukums	POLYFLAME EUROPE SAS
Adrese	23, Allée du 1er Mai, 77183 Croissy-Beaubourg – FRANCE
Kontaktinformācija	contact@polyflame.com
Tīmekļa vietne	www.polyflame.com

3. Tehniskie raksturlielumi

Nominālais spriegums	3.0 V
Nominālā kapacitāte	210 mAh
Izmēri	Ø 20 × 3.2 mm
Baterijas masa	3 g
Minimālais vidējais darbmūžs ierīcē	≈ 10 līdz 12 mēneši gaidīšanas režīmā
Darba temperatūras diapazons	Darba temperatūra: no -20 °C līdz 60 °C Relatīvais mitrums: ≤ 75 % Uzglabāšanas temperatūra: no 0 °C līdz 40 °C Uzglabāt sausā vietā

4. Atbilstība normatīvajiem aktiem

Šī baterija atbilst piemērojamām Regulas (ES) 2023/1542 par baterijām un bateriju atkritumiem prasībām.

Piemērojamie standarti (atzīmēt / aizpildīt):

- ☒ EN IEC 60086-1 (primārās baterijas – vispārīgi noteikumi)
- ☒ EN IEC 60086-2 (fizikālās un elektriskās specifikācijas)
- ☒ EN IEC 60086-4 (litija bateriju drošums)
- ☒ UN 38.3 (litija bateriju pārvadāšana)

ES atbilstības deklarācija ir pieejama, izmantojot šādu saiti: https://polyflame.com/documentations/

Šim izstrādājumam ir CE marķējums, un tas atbilst piemērojamiem Eiropas Savienības tiesību aktiem.

Šī baterija atbilst piemērojamiem ierobežojumiem attiecībā uz dzīvsudrabu (Hg), kadmiju (Cd) un svinu (Pb) saskaņā ar Regulu (ES) 2023/1542.

Bīstamas vielas, kas nav Hg, Cd, Pb: Nav konstatētas

Kritiski svarīgas izejvielas, kuru saturs pārsniedz 0,1 % no masas: Litijs (Li), mangāns (Mn)

5. Drošības norādījumi

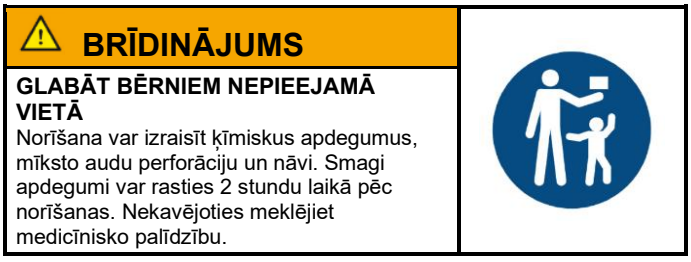

- **BRĪDINĀJUMS – GLABĀT BĒRNIEM NEPIEEJAMĀ VIETĀ.** Norīšana var izraisīt ķīmiskus apdegumus, mīksto audu perforāciju un nāvi. Smagi apdegumi var rasties 2 stundu laikā pēc norīšanas. Nekavējoties meklējiet medicīnisko palīdzību.
- Jaunas un lietotas baterijas turēt bērniem nepieejamā vietā. Ja baterijas nodalījums netiek droši aizvērts, pārtraukt izstrādājuma lietošanu un turēt to bērniem nepieejamā vietā.
- Pirms baterijas nomaiņas izslēgt ierīci, lai izvairītos no jebkāda īssavienojuma riska.
- Izmantot tikai šai ierīcei paredzētā veida bateriju. Nekad neizmantot nesaderīgas baterijas.
- Ievietojot ievērot pareizu polaritāti; nespiest ar spēku.
- Bateriju neatvērt, nedurt, nesaspiest, nesildīt virs norādītās temperatūras un nededzināt: noplūdes, ugunsgrēka vai sprādziena risks.
- Bateriju nesaslēgt īsslēgumā; nenēsāt un neuzglabāt nepiesaiņotas baterijas kopā ar metāla priekšmetiem.
- Šī baterija nav pārlādējama: nemēģināt to uzlādēt.
- Lietoto bateriju nekavējoties izņemt un nodot apstiprinātā savākšanas punktā.

6. Baterijas nomaiņa

Baterijas nomaiņas kārtība ierīcē. Skatīt attiecīgo tālāk attēloto modeli:

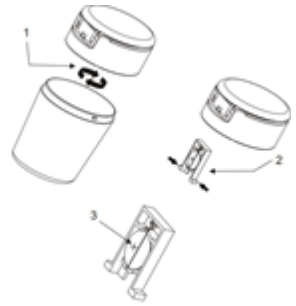	1. solis – Atskrūvēt vāku. 2. solis – Izņemt lapu no vāka iekšējās daļas. 3. solis – Nomainīt bateriju CR2032.
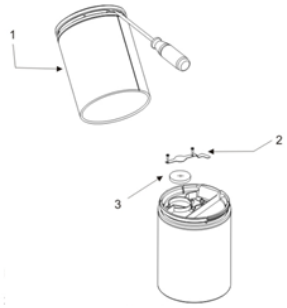	1. solis – Ar skrūvgriezi uzlauzt vāka augšējo daļu. 2. solis – Noņemt aizsarglapu virs baterijas. 3. solis – Nomainīt bateriju CR2032.
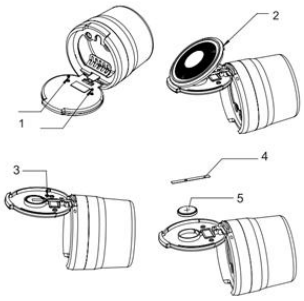	1. solis – Izskrūvēt skrūves vāka aizmugurē. 2. solis – Atvērt vāka ārējo daļu. 3. solis – Izskrūvēt skrūvi no metāla plāksnes virs baterijas. 4. solis – Noņemt metāla plāksni. 5. solis – Nomainīt bateriju CR2032.

7. Informācija par izmantošanas beigām

- Neizmest kopā ar sadzīves atkritumiem: pārsvītrotas atkritumu tvertnes ar riteņiem simbols nozīmē, ka uz bateriju attiecas obligāta atsevišķa savākšana.
- Lietoto bateriju nodot apstiprinātā savākšanas punktā (veikalā, pārstrādes centrā, bateriju savākšanas punktā).
- Atsevišķa savākšana ļauj pārstrādāt materiālus un novērš bīstamu vielu nonākšanu vidē.
- Pirms ierīces izmešanas izņemt no tās bateriju, ja to var izdarīt droši.
- Papildu informācija par savākšanu un pārstrādi: www.polyflame.com

LT ŠIS DOKUMENTAS PARENGTAS SIEKIANT UŽTIKRINTI ATITIKTĮ REGLAMENTO (ES) 2023/1542 DĖL BATERIJŲ IR BATERIJŲ ATLIEKŲ REIKALAVIMAMS.

1. Baterijos identifikavimas

Baterijos tipas / formatas	CR2032
Cheminė sudėtis	Ličio – mangano dioksido (Li-MnO_2)
Baterijos modelio numeris	CR2032
Kategorija	Nešiojamoji baterija – monetos formos elementas – neįkraunamoji
Įkraunamoji	Ne – ši baterija nėra įkraunamoji
Baterijos gamintojas / tiekėjas	POLYFLAME EUROPE SAS
Apimamos gaminių nuorodos (Art. No.)	40448605, 40448606, 40519008, 40519114, 40519153, 40519207, 40519218, 40519219, 40519220, 40590365, 40590598, 40590599, 40590703, 40610144, 40610158, 40833136, 40833182, 40833183, 40833184, 40833185, 40833186, 40833187, 40833195, 40833230, 40833232, 40833246, 40519244
Gamybos šalis	Kinija
Gamybos atsekamumas	Atsekamumas užtikrinamas pagal gamybos partijų įrašus. Pagaminimo data (mėnuo/metai) ir (arba) partijos numeris pažymėti ant baterijos arba ant gaminio pakuotės.

2. Gamintojas

Gamintojo pavadinimas	POLYFLAME EUROPE SAS
Adresas	23, Allée du 1er Mai, 77183 Croissy-Beaubourg – FRANCE
Kontaktai	contact@polyflame.com
Interneto svetainė	www.polyflame.com

3. Techninės charakteristikos

Vardinė įtampa	3.0 V
Vardinė talpa	210 mAh
Matmenys	Ø 20 × 3.2 mm
Baterijos svoris	3 g
Mažiausias vidutinis veikimo laikas įrenginyje	≈ nuo 10 iki 12 mėnesių budėjimo režimu
Darbinės temperatūros intervalas	Darbinė temperatūra: nuo -20 °C iki 60 °C Santykinė drėgmė: ≤ 75 % Laikymo temperatūra: nuo 0 °C iki 40 °C Laikyti sausoje aplinkoje

4. Atitiktis teisės aktų reikalavimams

Ši baterija atitinka taikomus Reglamento (ES) 2023/1542 dėl baterijų ir baterijų atliekų reikalavimus.

Taikomi standartai (pažymėti / užpildyti):

- ☒ EN IEC 60086-1 (pirminės baterijos – bendrieji reikalavimai)
- ☒ EN IEC 60086-2 (fizinės ir elektrinės specifikacijos)
- ☒ EN IEC 60086-4 (ličio baterijų sauga)
- ☒ UN 38.3 (ličio baterijų vežimas)

ES atitikties deklaracija pateikiama pagal šią nuorodą: https://polyflame.com/documentations/

Šis gaminys paženklintas CE ženklu ir atitinka taikomus Europos Sąjungos teisės aktus.

Ši baterija atitinka taikomus gyvsidabrio (Hg), kadmio (Cd) ir švino (Pb) apribojimus pagal Reglamentą (ES) 2023/1542.

Pavojingos medžiagos, išskyrus Hg, Cd, Pb: Neaptikta

Kritinės žaliavos, kurių yra daugiau kaip 0,1 % masės: Litis (Li), manganas (Mn)

5. Saugos nurodymai

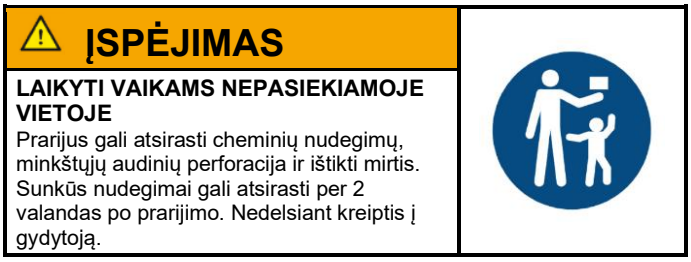

- **ĮSPĖJIMAS – LAIKYTI VAIKAMS NEPASIEKIAMOJE VIETOJE.** Prarijus gali atsirasti cheminių nudegimų, minkštųjų audinių perforacija ir ištikti mirtis. Sunkūs nudegimai gali atsirasti per 2 valandas po prarijimo. Nedelsiant kreiptis į gydytoją.
- Naujas ir panaudotas baterijas laikyti vaikams nepasiekiamoje vietoje. Jei baterijos skyrius saugiai neužsidaro, nustoti naudoti gaminį ir laikyti jį vaikams nepasiekiamoje vietoje.
- Prieš keičiant bateriją išjungti įrenginį, kad būtų išvengta bet kokios trumpojo jungimo rizikos.
- Naudoti tik šiam įrenginiui nurodyto tipo bateriją. Niekada nenaudoti nesuderinamų baterijų.
- Dėdami laikytis tinkamo poliškumo; nedėti jėga.
- Baterijos neatidaryti, nepradurti, nesutraiškyti, nekaitinti aukštesnėje nei nurodyta temperatūroje ir nedeginti: ištekėjimo, gaisro ar sprogimo pavojus.
- Bateriją saugoti nuo trumpojo jungimo; laisvų baterijų nenešioti ir nelaikyti kartu su metaliniais daiktais.
- Ši baterija yra neįkraunamoji: nebandyti jos įkrauti.
- Panaudotą bateriją nedelsiant išimti ir grąžinti į patvirtintą surinkimo punktą.

6. Baterijos keitimas

Baterijos keitimo įrenginyje tvarka. Žr. toliau pavaizduotą atitinkamą modelį:

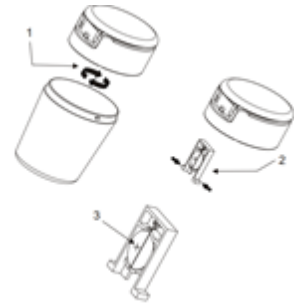	1 veiksmas – Atsukti dangtelį. 2 veiksmas – Išimti lapą iš dangtelio vidinės dalies. 3 veiksmas – Pakeisti bateriją CR2032.
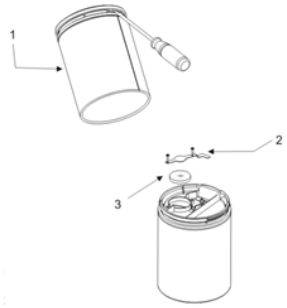	1 veiksmas – Atsuktuvu pakelti viršutinę dangtelio dalį. 2 veiksmas – Nuimti apsauginį lapą virš baterijos. 3 veiksmas – Pakeisti bateriją CR2032.
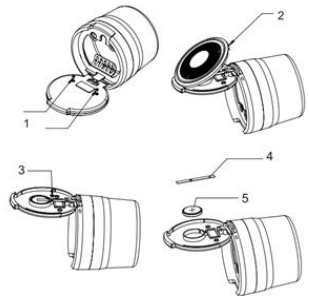	1 veiksmas – Išsukti varžtus dangtelio gale. 2 veiksmas – Atidaryti išorinę dangtelio dalį. 3 veiksmas – Išsukti varžtą iš metalinės plokštelės virš baterijos. 4 veiksmas – Nuimti metalinę plokštelę. 5 veiksmas – Pakeisti bateriją CR2032.

7. Informacija apie eksploatavimo pabaigą

- Nemesti kartu su buitinėmis atliekomis: perbrauktos šiukšlių dėžės su ratukais simbolis reiškia, kad bateriją privaloma surinkti atskirai.
- Panaudotą bateriją grąžinti į patvirtintą surinkimo punktą (parduotuvę, perdirbimo centrą, baterijų surinkimo punktą).
- Atskiras surinkimas leidžia perdirbti medžiagas ir apsaugo aplinką nuo pavojingų medžiagų išsiskyrimo.
- Prieš išmetant įrenginį išimti iš jo bateriją, jei tai galima padaryti saugiai.
- Daugiau informacijos apie surinkimą ir perdirbimą: www.polyflame.com

HU EZ A DOKUMENTUM AZ ELEMEKRŐL, ILLETVE AKKUMULÁTOROKRÓL ÉS A HULLADÉKELEMEKRŐL, ILLETVE -AKKUMULÁTOROKRÓL SZÓLÓ (EU) 2023/1542 RENDELET KÖVETELMÉNYEINEK VALÓ MEGFELELÉS CÉLJÁBÓL KÉSZÜLT.

1. Az elem azonosítása

Az elem típusa / formátuma	CR2032
Kémiai összetétel	Lítium – mangán-dioxid (Li-MnO_2)
Az elem típusszáma	CR2032
Kategória	Hordozható elem – gombelem – nem újratölthető
Újratölthető	Nem – ez az elem nem újratölthető
Az elem gyártója / szállítója	POLYFLAME EUROPE SAS
Érintett termékhivatkozások (Art. No.)	40448605, 40448606, 40519008, 40519114, 40519153, 40519207, 40519218, 40519219, 40519220, 40590365, 40590598, 40590599, 40590703, 40610144, 40610158, 40833136, 40833182, 40833183, 40833184, 40833185, 40833186, 40833187, 40833195, 40833230, 40833232, 40833246, 40519244
Gyártás országa	Kína
Gyártási nyomonkövethetőség	A nyomonkövethetőséget a gyártási tételek nyilvántartása biztosítja. A gyártás dátuma (hónap/év) és/vagy a tételszám az elemen vagy a termék csomagolásán van feltüntetve.

2. Gyártó

A gyártó neve	POLYFLAME EUROPE SAS
Cím	23, Allée du 1er Mai, 77183 Croissy-Beaubourg – FRANCE
Kapcsolat	contact@polyflame.com
Weboldal	www.polyflame.com

3. Műszaki jellemzők

Névleges feszültség	3.0 V
Névleges kapacitás	210 mAh
Méretek	Ø 20 × 3.2 mm
Az elem tömege	3 g
Minimális átlagos üzemidő a készülékben	≈ 10–12 hónap készenléti üzemmódban
Üzemi hőmérséklet-tartomány	Üzemi hőmérséklet: -20 °C és 60 °C között Relatív páratartalom: ≤ 75 % Tárolási hőmérséklet: 0 °C és 40 °C között Száraz környezetben tárolandó

4. Szabályozási megfelelőség

Ez az elem megfelel az elemekről, illetve akkumulátorokról és a hulladékelemekről, illetve -akkumulátorokról szóló (EU) 2023/1542 rendelet vonatkozó követelményeinek.

Alkalmazandó szabványok (jelölje be / egészítse ki):

- ☒ EN IEC 60086-1 (primer elemek – általános rész)
- ☒ EN IEC 60086-2 (fizikai és elektromos előírások)
- ☒ EN IEC 60086-4 (lítiumelemek biztonsága)
- ☒ UN 38.3 (lítiumelemek szállítása)

Az EU-megfelelőségi nyilatkozat a következő hivatkozáson érhető el:
https://polyflame.com/documentations/

Ez a termék CE-jelöléssel rendelkezik, és megfelel az Európai Unió vonatkozó jogszabályainak.

Ez az elem megfelel a higanyra (Hg), a kadmiumra (Cd) és az ólomra (Pb) vonatkozó korlátozásoknak az (EU) 2023/1542 rendelettel összhangban.

A Hg, Cd, Pb-tól eltérő veszélyes anyagok: Nem észlelhető

0,1 tömegszázalék felett jelen lévő kritikus nyersanyagok: Lítium (Li), mangán (Mn)

5. Biztonsági előírások

⚠ **FIGYELMEZTETÉS**	
GYERMEKEKTŐL ELZÁRVA TARTANDÓ Lenyelése vegyi égési sérüléseket, lágyszöveti perforációt és halált okozhat. Súlyos égési sérülések a lenyelést követő 2 órán belül jelentkezhetnek. Azonnal forduljon orvoshoz.	

- **FIGYELMEZTETÉS – GYERMEKEKTŐL ELZÁRVA TARTANDÓ.** Lenyelése vegyi égési sérüléseket, lágyszöveti perforációt és halált okozhat. Súlyos égési sérülések a lenyelést követő 2 órán belül jelentkezhetnek. Azonnal forduljon orvoshoz.
- Az új és a használt elemeket tartsa távol a gyermekektől. Ha az elemtartó rekesz nem záródik biztonságosan, ne használja tovább a terméket, és tartsa távol a gyermekektől.
- Az elem cseréje előtt kapcsolja ki a készüléket a rövidzárlat veszélyének elkerülése érdekében.
- Kizárólag a készülékhez előírt típusú elemet használja. Soha ne használjon nem megfelelő elemeket.
- Behelyezéskor ügyeljen a helyes polaritásra; ne erőltesse a behelyezést.
- Az elemet ne nyissa fel, ne szúrja át, ne roppantsa össze, ne hevítse a megadott hőmérséklet fölé, és ne égesse el: szivárgás, tűz vagy robbanás veszélye áll fenn.
- Az elemet ne zárja rövidre; ne szállítsa és ne tárolja az elemeket szétszórva fémtárgyakkal együtt.
- Ez az elem nem újratölthető: ne kísérelje meg újratölteni.
- A használt elemet azonnal távolítsa el, és juttassa vissza egy jóváhagyott gyűjtőhelyre.

6. Az elem cseréje

Az elem cseréjének menete a készülékben. Kérjük, tekintse meg az alább ábrázolt vonatkozó modellt:

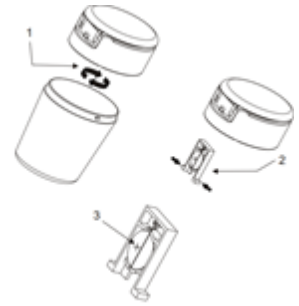	1. lépés – Csavarja le a fedelet. 2. lépés – Vegye ki a fedél belső részében lévő lapot. 3. lépés – Cserélje ki a CR2032 elemet.
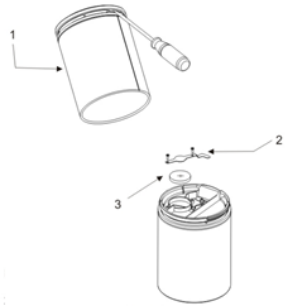	1. lépés – Csavarhúzóval feszítse fel a fedél felső részét. 2. lépés – Távolítsa el az elem feletti védőlapot. 3. lépés – Cserélje ki a CR2032 elemet.
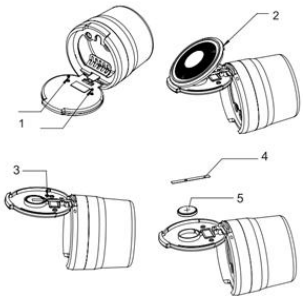	1. lépés – Távolítsa el a csavarokat a fedél hátoldalán. 2. lépés – Nyissa fel a fedél külső részét. 3. lépés – Távolítsa el az elem feletti fémlemez csavarját. 4. lépés – Távolítsa el a fémlemezt. 5. lépés – Cserélje ki a CR2032 elemet.

7. Az élettartam végére vonatkozó tájékoztatás

- Ne dobja a háztartási hulladék közé: az áthúzott kerekes szemetesláda jelképe azt jelenti, hogy az elemre kötelező elkülönített gyűjtés vonatkozik.
- A használt elemet juttassa vissza egy jóváhagyott gyűjtőhelyre (üzlet, hulladékudvar, elemgyűjtő pont).
- Az elkülönített gyűjtés lehetővé teszi az anyagok újrafeldolgozását, és megakadályozza a veszélyes anyagok környezetbe jutását.
- A készülék kidobása előtt vegye ki belőle az elemet, amennyiben ez biztonságosan megoldható.
- A gyűjtésre és az újrafeldolgozásra vonatkozó további információk: www.polyflame.com

MT DAN ID-DOKUMENT HUWA MFASSAL GĦAL FINIJIET TA' KONFORMITÀ MAL-ĦTIĠIJIET TAR-REGOLAMENT (UE) 2023/1542 DWAR IL-BATTERIJI U L-ISKART TA' BATTERIJI.

1. Identifikazzjoni tal-batterija

Tip / format tal-batterija	CR2032
Kimika	Litju – dijossidu tal-manganiż (Li-MnO_2)
Numru tal-mudell tal-batterija	CR2032
Kategorija	Batterija portabbli – batterija tal-munita – mhux rikarikabbli
Rikarikabbli	Le – din il-batterija mhijiex rikarikabbli
Manifattur / fornitur tal-batterija	POLYFLAME EUROPE SAS
Referenzi tal-prodotti koperti (Art. No.)	40448605, 40448606, 40519008, 40519114, 40519153, 40519207, 40519218, 40519219, 40519220, 40590365, 40590598, 40590599, 40590703, 40610144, 40610158, 40833136, 40833182, 40833183, 40833184, 40833185, 40833186, 40833187, 40833195, 40833230, 40833232, 40833246, 40519244
Pajjiż tal-manifattura	Ċina
Traċċabbiltà tal-produzzjoni	It-traċċabbiltà hija żgurata permezz tar-rekords tal-lottijiet tal-manifattura. Id-data tal-manifattura (xahar/sena) u/jew in-numru tal-lott huma mmarkati fuq il-batterija jew fuq l-ippakkjar tal-prodott.

2. Manifattur

Isem il-manifattur	POLYFLAME EUROPE SAS
Indirizz	23, Allée du 1er Mai, 77183 Croissy-Beaubourg – FRANCE
Kuntatt	contact@polyflame.com
Websajt	www.polyflame.com

3. Karatteristiċi tekniċi

Vultaġġ nominali	3.0 V
Kapaċità nominali	210 mAh
Dimensjonijiet	Ø 20 × 3.2 mm
Piż tal-batterija	3 g
Tul ta' ħin medju minimu fl-apparat	≈ 10 sa 12-il xahar fi standby
Firxa tat-temperatura ta' operat	Temperatura ta' operat: -20 °C sa 60 °C Umdità relattiva: ≤ 75 % Temperatura ta' ħażna: 0 °C sa 40 °C Aħżen f'ambjent niexef

4. Konformità regolatorja

Din il-batterija tikkonforma mar-rekwiżiti applikabbli tar-Regolament (UE) 2023/1542 dwar il-batteriji u l-iskart ta' batteriji.

Standards applikabbli (immarka / kompli):

- ☒ EN IEC 60086-1 (batteriji primarji – ġenerali)
- ☒ EN IEC 60086-2 (speċifikazzjonijiet fiżiċi u elettriċi)
- ☒ EN IEC 60086-4 (sigurtà tal-batteriji tal-litju)
- ☒ UN 38.3 (trasport tal-batteriji tal-litju)

Id-Dikjarazzjoni tal-Konformità tal-UE hija disponibbli permezz tal-link li ġej:
https://polyflame.com/documentations/

Dan il-prodott iġorr il-marka CE u jikkonforma mal-leġiżlazzjoni applikabbli tal-Unjoni Ewropea.

Din il-batterija tikkonforma mar-restrizzjonijiet applikabbli dwar il-merkurju (Hg), il-kadmju (Cd) u r-ram (Pb), skont ir-Regolament (UE) 2023/1542.

Sustanzi perikoluži għajr Hg, Cd, Pb: Ma nstabux

Materja prima kritika preżenti 'l fuq minn 0,1 % skont il-piż: Litju (Li), manganiż (Mn)

5. Istruzzjonijiet dwar is-sigurtà

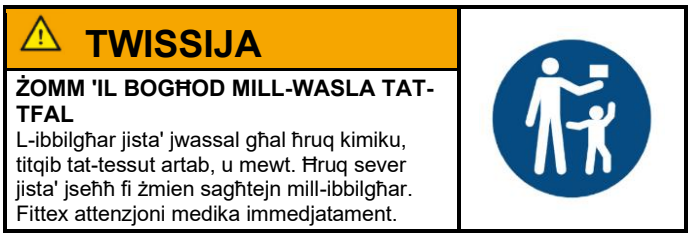

- **TWISSIJA – ŻOMM 'IL BOGĦOD MILL-WASLA TAT-TFAL.** L-ibbilgħar jista' jwassal għal ħruq kimiku, titqib tat-tessut artab, u mewt. Ħruq sever jista' jseħħ fi żmien sagħtejn mill-ibbilgħar. Fittex attenzjoni medika immedjatament.
- Żomm il-batteriji l-ġodda u dawk użati 'il bogħod mit-tfal. Jekk il-kompartiment tal-batterija ma jagħlaqx sew, tibqax tuża l-prodott u żommu 'il bogħod mit-tfal.
- Itfi l-apparat qabel ma tbiddel il-batterija sabiex tevita kull riskju ta' short-circuit.
- Uża biss it-tip ta' batterija speċifikat għal dan l-apparat. Qatt tuża batteriji mhux kompatibbli.
- Osserva l-polarità korretta meta tinstalla; tġegħlx l-inserzjoni bil-forza.
- Tiftaħx, tinqabx, tfarrakx, tisħonx 'il fuq mit-temperatura speċifikata u taħraqx il-batterija: riskju ta' tnixxija, nar jew splużjoni.
- Tagħmilx short-circuit fil-batterija; tġorrx u taħżinx batteriji maħlula ma' oġġetti tal-metall.
- Din il-batterija mhijiex rikarikabbli: tipprovax terġa' tikkarikaha.
- Neħħi l-batterija użata immedjatament u erġa' ġibha f'punt ta' ġbir approvat.

6. Tbiddil tal-batterija

Proċedura għat-tbiddil tal-batterija fl-apparat. Jekk jogħġbok irreferi għall-mudell rilevanti murija hawn taħt:

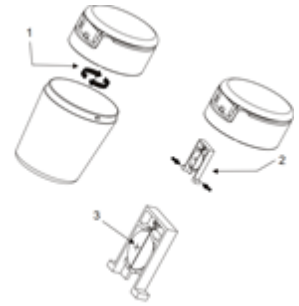	Pass 1 – Ħoll il-kopertura billi ddawwar il-viti. Pass 2 – Neħħi l-folja mill-parti ta' ġewwa tal-kopertura. Pass 3 – Ibdel il-batterija CR2032.
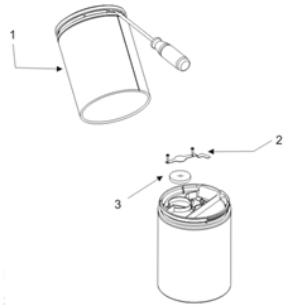	Pass 1 – Tella' l-parti ta' fuq tal-kopertura b'cacavit. Pass 2 – Neħħi l-folja protettiva fuq il-batterija. Pass 3 – Ibdel il-batterija CR2032.
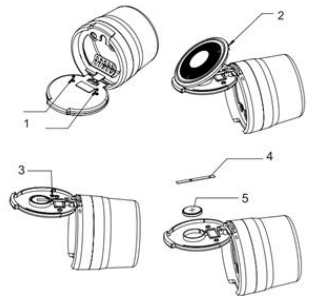	Pass 1 – Neħħi l-viti fuq wara tal-kopertura. Pass 2 – Iftaħ il-parti ta' barra tal-kopertura. Pass 3 – Neħħi l-vit mill-pjanċa tal-metall fuq il-batterija. Pass 4 – Neħħi l-pjanċa tal-metall. Pass 5 – Ibdel il-batterija CR2032.

7. Informazzjoni dwar tmiem il-ħajja

- Tarmix mal-iskart domestiku: is-simbolu tal-landa tal-iskart bir-roti maqsuma bi X ifisser li l-batterija hija suġġetta għal ġbir separat obbligatorju.
- Erġa' ġib il-batterija użata f'punt ta' ġbir approvat (maħżen, ċentru tar-riċiklaġġ, punt tal-ġbir tal-batteriji).
- Il-ġbir separat jippermetti r-riċiklaġġ tal-materjali u jipprevjeni r-rilaxx ta' sustanzi perikoluż fl-ambjent.
- Neħħi l-batterija mill-apparat qabel ma tarmi l-apparat, fejn dan ikun jista' jsir b'mod sikur.
- Aktar informazzjoni dwar il-ġbir u r-riċiklaġġ: www.polyflame.com

NL DIT DOCUMENT IS OPGESTELD OM TE VOLDOEN AAN DE EISEN VAN VERORDENING (EU) 2023/1542 INZAKE BATTERIJEN EN AFGEDANKTE BATTERIJEN.

1. Identificatie van de batterij

Type / formaat van de batterij	CR2032
Chemie	Lithium – mangaandioxide (Li-MnO_2)
Modelnummer van de batterij	CR2032
Categorie	Draagbare batterij – knoopcel – niet-oplaadbaar
Oplaadbaar	Nee – deze batterij is niet-oplaadbaar
Fabrikant / leverancier van de batterij	POLYFLAME EUROPE SAS
Gedekte productreferenties (Art. No.)	40448605, 40448606, 40519008, 40519114, 40519153, 40519207, 40519218, 40519219, 40519220, 40590365, 40590598, 40590599, 40590703, 40610144, 40610158, 40833136, 40833182, 40833183, 40833184, 40833185, 40833186, 40833187, 40833195, 40833230, 40833232, 40833246, 40519244
Land van fabricage	China
Traceerbaarheid van de productie	De traceerbaarheid wordt gewaarborgd aan de hand van de productiebatchregistraties. De fabricagedatum (maand/jaar) en/of het batchnummer zijn op de batterij of op de productverpakking aangebracht.

2. Fabrikant

Naam van de fabrikant	POLYFLAME EUROPE SAS
Adres	23, Allée du 1er Mai, 77183 Croissy-Beaubourg – FRANCE
Contact	contact@polyflame.com
Website	www.polyflame.com

3. Technische kenmerken

Nominale spanning	3.0 V
Nominale capaciteit	210 mAh
Afmetingen	Ø 20 × 3.2 mm
Gewicht van de batterij	3 g
Minimale gemiddelde gebruiksduur in het apparaat	≈ 10 tot 12 maanden in stand-by
Gebruikstemperatuurbereik	Gebruikstemperatuur: -20 °C tot 60 °C Relatieve vochtigheid: ≤ 75 % Opslagtemperatuur: 0 °C tot 40 °C In een droge omgeving bewaren

4. Naleving van de regelgeving

Deze batterij voldoet aan de toepasselijke eisen van Verordening (EU) 2023/1542 inzake batterijen en afgedankte batterijen.

Toepasselijke normen (aankruisen / aanvullen):

- ☒ EN IEC 60086-1 (primaire batterijen – algemeen)
- ☒ EN IEC 60086-2 (fysische en elektrische specificaties)
- ☒ EN IEC 60086-4 (veiligheid van lithiumbatterijen)
- ☒ UN 38.3 (vervoer van lithiumbatterijen)

De EU-conformiteitsverklaring is beschikbaar via de volgende link: https://polyflame.com/documentations/

Dit product draagt de CE-markering en voldoet aan de toepasselijke wetgeving van de Europese Unie.

Deze batterij voldoet aan de toepasselijke beperkingen voor kwik (Hg), cadmium (Cd) en lood (Pb), overeenkomstig Verordening (EU) 2023/1542.

Andere gevaarlijke stoffen dan Hg, Cd, Pb: Niet aangetroffen

Kritieke grondstoffen die in meer dan 0,1 gewichtsprocent aanwezig zijn: Lithium (Li), mangaan (Mn)

5. Veiligheidsinstructies

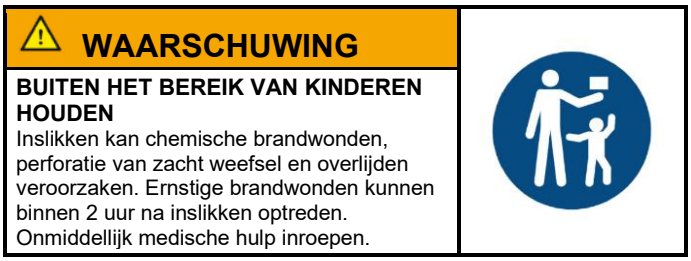

- **WAARSCHUWING – BUITEN HET BEREIK VAN KINDEREN HOUDEN.** Inslikken kan chemische brandwonden, perforatie van zacht weefsel en overlijden veroorzaken. Ernstige brandwonden kunnen binnen 2 uur na inslikken optreden. Onmiddellijk medische hulp inroepen.
- Houd nieuwe en gebruikte batterijen buiten bereik van kinderen. Als het batterijvak niet goed sluit, stop dan met het gebruik van het product en houd het buiten bereik van kinderen.
- Schakel het apparaat uit voordat u de batterij vervangt, om elk risico op kortsluiting te voorkomen.
- Gebruik uitsluitend het voor dit apparaat gespecificeerde batterijtype. Gebruik nooit incompatibele batterijen.
- Let bij het plaatsen op de juiste polariteit; forceer het plaatsen niet.
- De batterij niet openen, doorboren, pletten, verhitten boven de gespecificeerde temperatuur of verbranden: risico op lekkage, brand of explosie.
- De batterij niet kortsluiten; losse batterijen niet samen met metalen voorwerpen vervoeren of opslaan.
- Deze batterij is niet-oplaadbaar: probeer haar niet op te laden.
- Verwijder de gebruikte batterij onmiddellijk en lever haar in bij een erkend inzamelpunt.

6. Vervanging van de batterij

Procedure voor het vervangen van de batterij in het apparaat. Raadpleeg het betreffende model dat hieronder is afgebeeld:

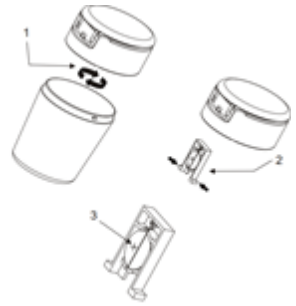	Stap 1 – Schroef het deksel los. Stap 2 – Haal het vel uit het binnenste gedeelte van het deksel. Stap 3 – Vervang de CR2032-batterij.
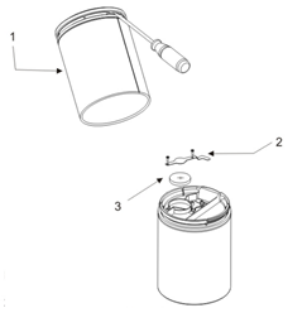	Stap 1 – Wip het bovenste gedeelte van het deksel omhoog met een schroevendraaier. Stap 2 – Verwijder het beschermvel boven de batterij. Stap 3 – Vervang de CR2032-batterij.
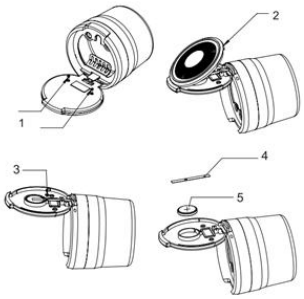	Stap 1 – Verwijder de schroeven aan de achterkant van het deksel. Stap 2 – Open het buitenste gedeelte van het deksel. Stap 3 – Verwijder de schroef van de metalen plaat boven de batterij. Stap 4 – Verwijder de metalen plaat. Stap 5 – Vervang de CR2032-batterij.

7. Informatie over het einde van de levensduur

- Niet met het huishoudelijk afval weggooien: het symbool van de doorgekruiste afvalcontainer op wielen betekent dat de batterij onderworpen is aan verplichte gescheiden inzameling.
- Lever de gebruikte batterij in bij een erkend inzamelpunt (winkel, recyclagepark, inzamelpunt voor batterijen).
- Gescheiden inzameling maakt materiaalrecycling mogelijk en voorkomt dat gevaarlijke stoffen in het milieu terechtkomen.
- Verwijder de batterij uit het apparaat voordat u het apparaat weggooit, indien dit veilig kan.
- Meer informatie over inzameling en recycling: www.polyflame.com

PL NINIEJSZY DOKUMENT SPORZĄDZONO W CELU ZAPEWNIENIA ZGODNOŚCI Z WYMOGAMI ROZPORZĄDZENIA (UE) 2023/1542 W SPRAWIE BATERII I ZUŻYTYCH BATERII.

1. Identyfikacja baterii

Typ / format baterii	CR2032
Skład chemiczny	Lit – dwutlenek manganu (Li-MnO_2)
Numer modelu baterii	CR2032
Kategoria	Bateria przenośna – bateria guzikowa – nieładowalna
Ładowalna	Nie – ta bateria jest nieładowalna
Producent / dostawca baterii	POLYFLAME EUROPE SAS
Objęte numery referencyjne produktów (Art. No.)	40448605, 40448606, 40519008, 40519114, 40519153, 40519207, 40519218, 40519219, 40519220, 40590365, 40590598, 40590599, 40590703, 40610144, 40610158, 40833136, 40833182, 40833183, 40833184, 40833185, 40833186, 40833187, 40833195, 40833230, 40833232, 40833246, 40519244
Kraj produkcji	Chiny
Identyfikowalność produkcji	Identyfikowalność jest zapewniona dzięki rejestrom partii produkcyjnych. Data produkcji (miesiąc/rok) lub numer partii, lub oba te oznaczenia, są umieszczone na baterii albo na opakowaniu produktu.

2. Producent

Nazwa producenta	POLYFLAME EUROPE SAS
Adres	23, Allée du 1er Mai, 77183 Croissy-Beaubourg – FRANCE
Kontakt	contact@polyflame.com
Strona internetowa	www.polyflame.com

3. Charakterystyka techniczna

Napięcie znamionowe	3.0 V
Pojemność znamionowa	210 mAh
Wymiary	Ø 20 × 3.2 mm
Masa baterii	3 g
Minimalny średni czas działania w urządzeniu	≈ 10 do 12 miesięcy w trybie czuwania
Zakres temperatur pracy	Temperatura pracy: od -20 °C do 60 °C Wilgotność względna: ≤ 75 % Temperatura przechowywania: od 0 °C do 40 °C Przechowywać w suchym otoczeniu

4. Zgodność z przepisami

Ta bateria jest zgodna z mającymi zastosowanie wymogami rozporządzenia (UE) 2023/1542 w sprawie baterii i zużytych baterii.

Mające zastosowanie normy (zaznaczyć / uzupełnić):

- ☒ EN IEC 60086-1 (baterie pierwotne – informacje ogólne)
- ☒ EN IEC 60086-2 (specyfikacje fizyczne i elektryczne)
- ☒ EN IEC 60086-4 (bezpieczeństwo baterii litowych)
- ☒ UN 38.3 (transport baterii litowych)

Deklaracja zgodności UE jest dostępna pod następującym linkiem: https://polyflame.com/documentations/

Ten produkt jest opatrzony oznakowaniem CE i jest zgodny z mającymi zastosowanie przepisami prawa Unii Europejskiej.

Ta bateria jest zgodna z mającymi zastosowanie ograniczeniami dotyczącymi rtęci (Hg), kadmu (Cd) i ołowiu (Pb), zgodnie z rozporządzeniem (UE) 2023/1542.

Substancje niebezpieczne inne niż Hg, Cd, Pb: Nie wykryto

Surowce krytyczne obecne w ilości powyżej 0,1 % masy: Lit (Li), mangan (Mn)

5. Zasady bezpieczeństwa

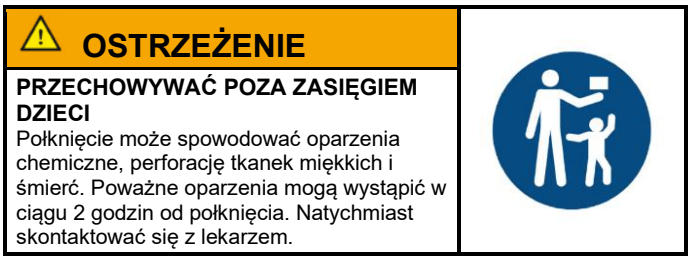

- **OSTRZEŻENIE – PRZECHOWYWAĆ POZA ZASIĘGIEM DZIECI.** Połknięcie może spowodować oparzenia chemiczne, perforację tkanek miękkich i śmierć. Poważne oparzenia mogą wystąpić w ciągu 2 godzin od połknięcia. Natychmiast skontaktować się z lekarzem.
- Nowe i zużyte baterie przechowywać w miejscu niedostępnym dla dzieci. Jeżeli komora baterii nie zamyka się prawidłowo, zaprzestać używania produktu i przechowywać go w miejscu niedostępnym dla dzieci.
- Przed wymianą baterii wyłączyć urządzenie, aby uniknąć ryzyka zwarcia.
- Używać wyłącznie typu baterii określonego dla tego urządzenia. Nigdy nie używać baterii niekompatybilnych.
- Podczas wkładania zachować prawidłową biegunowość; nie wkładać na siłę.
- Nie otwierać, nie przekłuwać, nie zgniatać, nie podgrzewać powyżej określonej temperatury ani nie spalać baterii: ryzyko wycieku, pożaru lub wybuchu.
- Nie powodować zwarcia baterii; nie przewozić ani nie przechowywać luzem baterii razem z metalowymi przedmiotami.
- Ta bateria jest nieładowalna: nie próbować jej ładować.
- Natychmiast wyjąć zużytą baterię i oddać ją do autoryzowanego punktu zbiórki.

6. Wymiana baterii

Procedura wymiany baterii w urządzeniu. Należy zapoznać się z odpowiednim modelem przedstawionym poniżej:

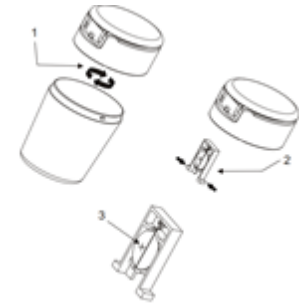	Krok 1 – Odkręcić pokrywę. Krok 2 – Wyjąć arkusz z wewnętrznej części pokrywy. Krok 3 – Wymienić baterię CR2032.
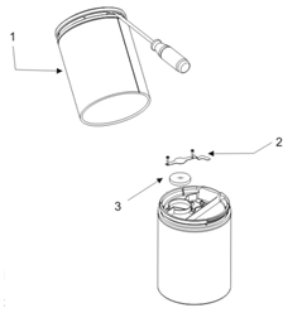	Krok 1 – Podważyć górną część pokrywy śrubokrętem. Krok 2 – Zdjąć arkusz ochronny znajdujący się nad baterią. Krok 3 – Wymienić baterię CR2032.
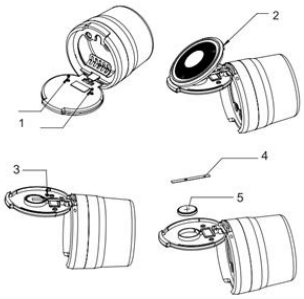	Krok 1 – Wykręcić śruby z tyłu pokrywy. Krok 2 – Otworzyć zewnętrzną część pokrywy. Krok 3 – Wykręcić śrubę z metalowej płytki znajdującej się nad baterią. Krok 4 – Zdjąć metalową płytkę. Krok 5 – Wymienić baterię CR2032.

7. Informacje dotyczące końca okresu użytkowania

- Nie wyrzucać razem z odpadami domowymi: symbol przekreślonego kosza na kółkach oznacza, że bateria podlega obowiązkowej selektywnej zbiórce.
- Zużytą baterię oddać do autoryzowanego punktu zbiórki (sklep, punkt recyklingu, punkt zbiórki baterii).
- Selektywna zbiórka umożliwia recykling materiałów i zapobiega przedostawaniu się substancji niebezpiecznych do środowiska.
- Przed wyrzuceniem urządzenia wyjąć z niego baterię, jeżeli można to zrobić w bezpieczny sposób.
- Dodatkowe informacje na temat zbiórki i recyklingu: www.polyflame.com

PT O PRESENTE DOCUMENTO FOI ELABORADO PARA EFEITOS DE CONFORMIDADE COM OS REQUISITOS DO REGULAMENTO (UE) 2023/1542 RELATIVO ÀS BATERIAS E RESPETIVOS RESÍDUOS.

1. Identificação da pilha

Tipo / formato da pilha	CR2032
Química	Lítio – dióxido de manganês (Li-MnO_2)
Número de modelo da pilha	CR2032
Categoria	Bateria portátil – pilha de botão – não recarregável
Recarregável	Não – esta pilha não é recarregável
Fabricante / fornecedor da pilha	POLYFLAME EUROPE SAS
Referências de artigos abrangidas (Art. No.)	40448605, 40448606, 40519008, 40519114, 40519153, 40519207, 40519218, 40519219, 40519220, 40590365, 40590598, 40590599, 40590703, 40610144, 40610158, 40833136, 40833182, 40833183, 40833184, 40833185, 40833186, 40833187, 40833195, 40833230, 40833232, 40833246, 40519244
País de fabrico	China
Rastreabilidade da produção	A rastreabilidade é assegurada por lote de fabrico. A data de fabrico (mês/ano) e/ou o número de lote estão marcados na pilha ou na embalagem do produto.

2. Fabricante

Nome do fabricante	POLYFLAME EUROPE SAS
Endereço	23, Allée du 1er Mai, 77183 Croissy-Beaubourg – FRANCE
Contacto	contact@polyflame.com
Sítio Web	www.polyflame.com

3. Características técnicas

Tensão nominal	3.0 V
Capacidade nominal	210 mAh
Dimensões	Ø 20 × 3.2 mm
Peso da pilha	3 g
Autonomia média mínima no aparelho	≈ 10 a 12 meses em modo de espera
Intervalo de temperatura de funcionamento	Temperatura de funcionamento: -20 °C a 60 °C Humidade relativa: ≤ 75 % Temperatura de armazenamento: 0 °C a 40 °C Armazenar num ambiente seco

4. Conformidade regulamentar

Esta pilha está em conformidade com os requisitos aplicáveis do Regulamento (UE) 2023/1542 relativo às baterias e respetivos resíduos.

Normas aplicáveis (assinalar / completar):

☒ EN IEC 60086-1 (pilhas primárias – generalidades)
☒ EN IEC 60086-2 (especificações físicas e elétricas)
☒ EN IEC 60086-4 (segurança das pilhas de lítio)
☒ UN 38.3 (transporte de pilhas de lítio)

A Declaração UE de Conformidade está disponível através da seguinte ligação:
https://polyflame.com/documentations/

Este produto ostenta a marcação CE e está em conformidade com a legislação aplicável da União Europeia.

Esta pilha está em conformidade com as restrições aplicáveis relativas ao mercúrio (Hg), ao cádmio (Cd) e ao chumbo (Pb), em conformidade com o Regulamento (UE) 2023/1542.

Substâncias perigosas além de Hg, Cd, Pb: Não detetadas

Matérias-primas críticas presentes em mais de 0,1 % em peso: Lítio (Li), manganês (Mn)

5. Instruções de segurança

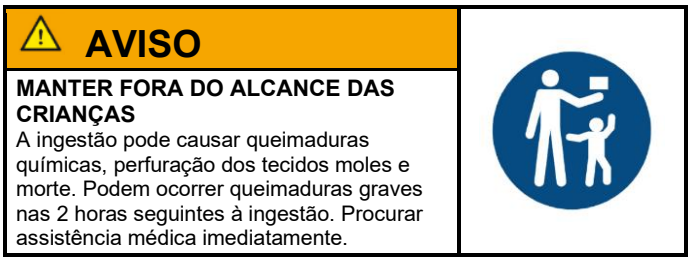

- **AVISO – MANTER FORA DO ALCANCE DAS CRIANÇAS.** A ingestão pode causar queimaduras químicas, perfuração dos tecidos moles e morte. Podem ocorrer queimaduras graves nas 2 horas seguintes à ingestão. Procurar assistência médica imediatamente.
- Manter as pilhas novas e usadas fora do alcance das crianças. Se o compartimento da pilha não fechar de forma segura, deixar de utilizar o produto e mantê-lo fora do alcance das crianças.
- Desligar o aparelho antes de substituir a pilha, para evitar qualquer risco de curto-circuito.
- Utilizar apenas o tipo de pilha especificado para este aparelho. Nunca utilizar pilhas incompatíveis.
- Respeitar a polaridade correta durante a instalação; não forçar a inserção.
- Não abrir, perfurar, esmagar, aquecer acima da temperatura especificada nem incinerar a pilha: risco de fuga, incêndio ou explosão.
- Não colocar a pilha em curto-circuito; não transportar nem armazenar pilhas soltas juntamente com objetos metálicos.
- Esta pilha não é recarregável: não tentar recarregá-la.
- Retirar imediatamente a pilha usada e entregá-la num ponto de recolha autorizado.

6. Substituição da pilha

Procedimento de substituição da pilha no aparelho. Consultar o modelo em causa, ilustrado em seguida:

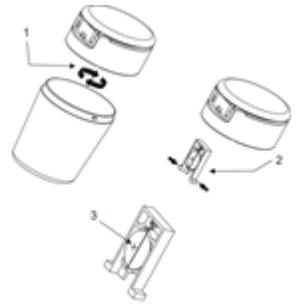	Passo 1 – Desaparafusar a tampa. Passo 2 – Retirar a folha da parte interior da tampa. Passo 3 – Substituir a pilha CR2032.
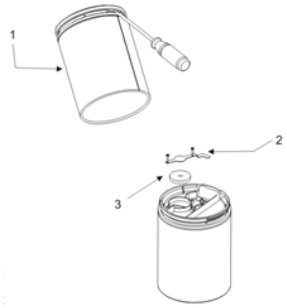	Passo 1 – Levantar a parte superior da tampa com uma chave de fendas. Passo 2 – Retirar a folha de proteção colocada sobre a pilha. Passo 3 – Substituir a pilha CR2032.
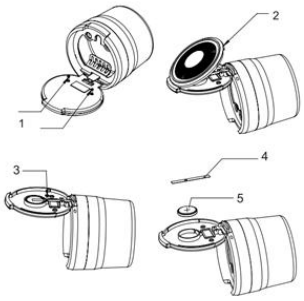	Passo 1 – Retirar os parafusos na parte de trás da tampa. Passo 2 – Abrir a parte exterior da tampa. Passo 3 – Retirar o parafuso da placa metálica colocada sobre a pilha. Passo 4 – Retirar a placa metálica. Passo 5 – Substituir a pilha CR2032.

7. Informações sobre o fim de vida

- Não deitar fora com os resíduos domésticos: o símbolo do contentor de lixo com rodas riscado com uma cruz significa que a pilha está sujeita a recolha seletiva obrigatória.
- Entregar a pilha usada num ponto de recolha autorizado (loja, centro de reciclagem, ponto de recolha de pilhas).
- A recolha seletiva permite a reciclagem dos materiais e evita a libertação de substâncias perigosas no ambiente.
- Retirar a pilha do aparelho antes de o eliminar, sempre que tal seja possível em segurança.
- Mais informações sobre a recolha e a reciclagem: www.polyflame.com

RO ACEST DOCUMENT A FOST ÎNTOCMIT ÎN SCOPUL CONFORMITĂȚII CU CERINȚELE REGULAMENTULUI (UE) 2023/1542 PRIVIND BATERIILE ȘI DEȘEURILE DE BATERII.

1. Identificarea bateriei

Tipul / formatul bateriei	CR2032
Compoziție chimică	Litiu – dioxid de mangan (Li-MnO_2)
Numărul modelului bateriei	CR2032
Categorie	Baterie portabilă – baterie de tip nasture – nereîncărcabilă
Reîncărcabilă	Nu – această baterie este nereîncărcabilă
Producătorul / furnizorul bateriei	POLYFLAME EUROPE SAS
Referințele produselor acoperite (Art. No.)	40448605, 40448606, 40519008, 40519114, 40519153, 40519207, 40519218, 40519219, 40519220, 40590365, 40590598, 40590599, 40590703, 40610144, 40610158, 40833136, 40833182, 40833183, 40833184, 40833185, 40833186, 40833187, 40833195, 40833230, 40833232, 40833246, 40519244
Țara de fabricație	China
Trasabilitatea producției	Trasabilitatea este asigurată prin evidența loturilor de fabricație. Data fabricației (luna/anul) și/sau numărul lotului sunt marcate pe baterie sau pe ambalajul produsului.

2. Producător

Denumirea producătorului	POLYFLAME EUROPE SAS
Adresa	23, Allée du 1er Mai, 77183 Croissy-Beaubourg – FRANCE
Contact	contact@polyflame.com
Site web	www.polyflame.com

3. Caracteristici tehnice

Tensiune nominală	3.0 V
Capacitate nominală	210 mAh
Dimensiuni	Ø 20 × 3.2 mm
Greutatea bateriei	3 g
Durata medie minimă de funcționare în dispozitiv	≈ 10 până la 12 luni în regim de așteptare
Interval de temperatură de funcționare	Temperatura de funcționare: de la -20 °C până la 60 °C Umiditate relativă: ≤ 75 % Temperatura de depozitare: de la 0 °C până la 40 °C A se depozita într-un mediu uscat

4. Conformitate cu reglementările

Această baterie respectă cerințele aplicabile ale Regulamentului (UE) 2023/1542 privind bateriile și deșeurile de baterii.

Standarde aplicabile (bifați / completați):

- ☒ EN IEC 60086-1 (baterii primare – generalități)
- ☒ EN IEC 60086-2 (specificații fizice și electrice)
- ☒ EN IEC 60086-4 (siguranța bateriilor cu litiu)
- ☒ UN 38.3 (transportul bateriilor cu litiu)

Declarația UE de conformitate este disponibilă la următorul link: https://polyflame.com/documentations/

Acest produs poartă marcajul CE și respectă legislația aplicabilă a Uniunii Europene.

Această baterie respectă restricțiile aplicabile privind mercurul (Hg), cadmiul (Cd) și plumbul (Pb), în conformitate cu Regulamentul (UE) 2023/1542.

Substanțe periculoase, altele decât Hg, Cd, Pb: Nedetectate

Materii prime critice prezente în proporție de peste 0,1 % din greutate: Litiu (Li), mangan (Mn)

5. Instrucțiuni de siguranță

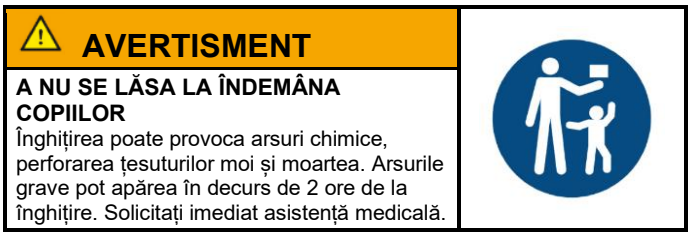

- **AVERTISMENT – A NU SE LĂSA LA ÎNDEMÂNA COPIILOR.** Înghițirea poate provoca arsuri chimice, perforarea țesuturilor moi și moartea. Arsurile grave pot apărea în decurs de 2 ore de la înghițire. Solicitați imediat asistență medicală.
- Păstrați bateriile noi și uzate departe de copii. Dacă compartimentul bateriei nu se închide în siguranță, încetați utilizarea produsului și păstrați-l departe de copii.
- Opriți dispozitivul înainte de a înlocui bateria, pentru a evita orice risc de scurtcircuit.
- Utilizați numai tipul de baterie specificat pentru acest dispozitiv. Nu utilizați niciodată baterii incompatibile.
- Respectați polaritatea corectă la montare; nu forțați introducerea.
- Nu deschideți, nu perforați, nu strivați, nu încălziți peste temperatura specificată și nu incinerați bateria: risc de scurgere, incendiu sau explozie.
- Nu scurtcircuitați bateria; nu transportați și nu depozitați baterii libere împreună cu obiecte metalice.
- Această baterie este nereîncărcabilă: nu încercați să o reîncărcați.
- Scoateți imediat bateria uzată și predați-o la un punct de colectare autorizat.

6. Înlocuirea bateriei

Procedura de înlocuire a bateriei în dispozitiv. Consultați modelul corespunzător ilustrat mai jos:

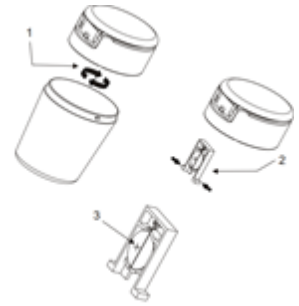	Pasul 1 – Deșurubați capacul. Pasul 2 – Scoateți foaia din partea interioară a capacului. Pasul 3 – Înlocuiți bateria CR2032.
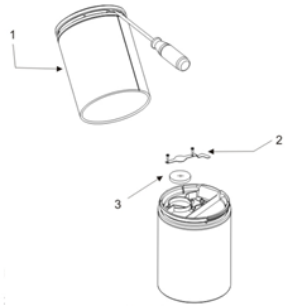	Pasul 1 – Ridicați partea superioară a capacului cu ajutorul unei șurubelnițe. Pasul 2 – Scoateți foaia de protecție de deasupra bateriei. Pasul 3 – Înlocuiți bateria CR2032.
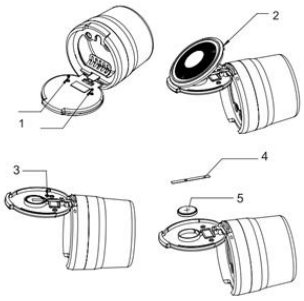	Pasul 1 – Scoateți șuruburile de pe partea din spate a capacului. Pasul 2 – Deschideți partea exterioară a capacului. Pasul 3 – Scoateți șurubul de pe placa metalică de deasupra bateriei. Pasul 4 – Scoateți placa metalică. Pasul 5 – Înlocuiți bateria CR2032.

7. Informații privind sfârșitul duratei de viață

- A nu se arunca împreună cu deșeurile menajere: simbolul coșului de gunoi tăiat cu cruce înseamnă că bateria face obiectul colectării separate obligatorii.
- Predați bateria uzată la un punct de colectare autorizat (magazin, centru de reciclare, punct de colectare a bateriilor).
- Colectarea separată permite reciclarea materialelor și previne eliberarea substanțelor periculoase în mediu.
- Scoateți bateria din dispozitiv înainte de eliminarea dispozitivului, atunci când acest lucru se poate face în condiții de siguranță.
- Informații suplimentare privind colectarea și reciclarea: www.polyflame.com

SK TENTO DOKUMENT BOL VYPRACOVANÝ NA ÚČELY ZHODY S POŽIADAVKAMI NARIADENIA (EÚ) 2023/1542 O BATÉRIÁCH A ODPADOVÝCH BATÉRIÁCH.

1. Identifikácia batérie

Typ / formát batérie	CR2032
Chemické zloženie	Lítium – oxid manganičitý (Li-MnO_2)
Číslo modelu batérie	CR2032
Kategória	Prenosná batéria – gombíková batéria – nenabíjateľná
Nabíjateľná	Nie – táto batéria je nenabíjateľná
Výrobca / dodávateľ batérie	POLYFLAME EUROPE SAS
Zahrnuté referencie výrobkov (Art. No.)	40448605, 40448606, 40519008, 40519114, 40519153, 40519207, 40519218, 40519219, 40519220, 40590365, 40590598, 40590599, 40590703, 40610144, 40610158, 40833136, 40833182, 40833183, 40833184, 40833185, 40833186, 40833187, 40833195, 40833230, 40833232, 40833246, 40519244
Krajina výroby	Čína
Vysledovateľnosť výroby	Vysledovateľnosť je zabezpečená prostredníctvom záznamov o výrobných šaržiach. Dátum výroby (mesiac/rok) a/alebo číslo šarže sú vyznačené na batérii alebo na obale výrobku.

2. Výrobca

Názov výrobcu	POLYFLAME EUROPE SAS
Adresa	23, Allée du 1er Mai, 77183 Croissy-Beaubourg – FRANCE
Kontakt	contact@polyflame.com
Webové sídlo	www.polyflame.com

3. Technické charakteristiky

Menovité napätie	3.0 V
Menovitá kapacita	210 mAh
Rozmery	Ø 20 × 3.2 mm
Hmotnosť batérie	3 g
Minimálna priemerná životnosť v zariadení	≈ 10 až 12 mesiacov v pohotovostnom režime
Rozsah prevádzkových teplôt	Prevádzková teplota: -20 °C až 60 °C Relatívna vlhkosť: ≤ 75 % Teplota skladovania: 0 °C až 40 °C Skladujte v suchom prostredí

4. Súlad s právnymi predpismi

Táto batéria spĺňa príslušné požiadavky nariadenia (EÚ) 2023/1542 o batériách a odpadových batériách.

Uplatniteľné normy (označte / doplňte):

☒ EN IEC 60086-1 (primárne batérie – všeobecne)

☒ EN IEC 60086-2 (fyzikálne a elektrické špecifikácie)

☒ EN IEC 60086-4 (bezpečnosť lítiových batérií)

☒ UN 38.3 (preprava lítiových batérií)

EÚ vyhlásenie o zhode je k dispozícii na tomto odkaze: https://polyflame.com/documentations/

Tento výrobok je označený označením CE a spĺňa príslušné právne predpisy Európskej únie.

Táto batéria spĺňa príslušné obmedzenia týkajúce sa ortuti (Hg), kadmia (Cd) a olova (Pb) v súlade s nariadením (EÚ) 2023/1542.

Nebezpečné látky iné ako Hg, Cd, Pb: Nezistené

Kritické suroviny prítomné v množstve nad 0,1 % hmotnosti: Lítium (Li), mangán (Mn)

5. Bezpečnostné pokyny

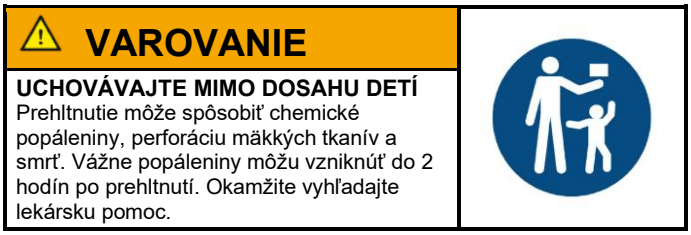

- **VAROVANIE – UCHOVÁVAJTE MIMO DOSAHU DETÍ.** Prehltnutie môže spôsobiť chemické popáleniny, perforáciu mäkkých tkanív a smrť. Vážne popáleniny môžu vzniknúť do 2 hodín po prehltnutí. Okamžite vyhľadajte lekársku pomoc.
- Nové aj použité batérie uchovávajte mimo dosahu detí. Ak sa priestor pre batériu bezpečne nezatvára, výrobok prestaňte používať a uchovávajte ho mimo dosahu detí.
- Pred výmenou batérie zariadenie vypnite, aby ste predišli akémukoľvek riziku skratu.
- Používajte len typ batérie určený pre toto zariadenie. Nikdy nepoužívajte nekompatibilné batérie.
- Pri vkladaní dodržte správnu polaritu; nevkladajte násilím.
- Batériu neotvárajte, nepredierajte, nedrvte, nezahrievajte nad špecifikovanú teplotu ani nespaľujte: nebezpečenstvo vytečenia, požiaru alebo výbuchu.
- Batériu neskratujte; voľné batérie neprenášajte ani neskladujte spolu s kovovými predmetmi.
- Táto batéria je nenabíjateľná: nepokúšajte sa ju nabíjať.
- Použitú batériu okamžite vyberte a odovzdajte ju na schválenom zbernom mieste.

6. Výmena batérie

Postup výmeny batérie v zariadení. Pozrite si príslušný model znázornený nižšie:

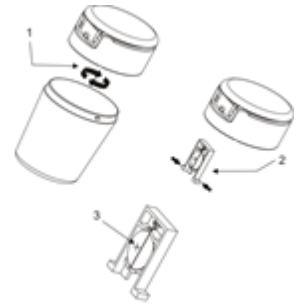	Krok 1 – Odskrutkujte veko. Krok 2 – Vyberte list z vnútornej časti veka. Krok 3 – Vymeňte batériu CR2032.
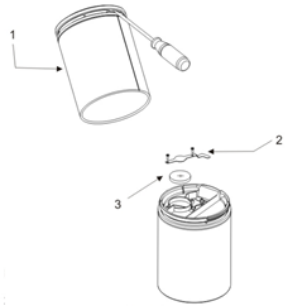	Krok 1 – Skrutkovačom nadvihnite hornú časť veka. Krok 2 – Odstráňte ochranný list nad batériou. Krok 3 – Vymeňte batériu CR2032.
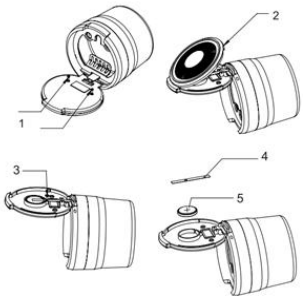	Krok 1 – Odstráňte skrutky na zadnej strane veka. Krok 2 – Otvorte vonkajšiu časť veka. Krok 3 – Odstráňte skrutku z kovovej dosky nad batériou. Krok 4 – Odstráňte kovovú dosku. Krok 5 – Vymeňte batériu CR2032.

7. Informácie o konci životnosti

- Neodhadzujte do domového odpadu: symbol preškrtnutej smetnej nádoby na kolieskach znamená, že batéria podlieha povinnému triedenému zberu.
- Použitú batériu odovzdajte na schválenom zbernom mieste (predajňa, zberný dvor, zberné miesto batérií).
- Triedený zber umožňuje recykláciu materiálov a zabraňuje úniku nebezpečných látok do životného prostredia.
- Pred likvidáciou zariadenia z neho vyberte batériu, ak sa to dá urobiť bezpečne.
- Ďalšie informácie o zbere a recyklácii: www.polyflame.com

SL TA DOKUMENT JE IZDELAN ZA NAMEN SKLADNOSTI Z ZAHTEVAMI UREDBE (EU) 2023/1542 O BATERIJAH IN ODPADNIH BATERIJAH.

1. Identifikacija baterije

Vrsta / format baterije	CR2032
Kemijska sestava	Litij – mangan dioksid (Li-MnO_2)
Številka modela baterije	CR2032
Kategorija	Prenosna baterija – gumbna baterija – nepolnilna
Polnilna	Ne – ta baterija je nepolnilna
Proizvajalec / dobavitelj baterije	POLYFLAME EUROPE SAS
Zajete oznake izdelkov (Art. No.)	40448605, 40448606, 40519008, 40519114, 40519153, 40519207, 40519218, 40519219, 40519220, 40590365, 40590598, 40590599, 40590703, 40610144, 40610158, 40833136, 40833182, 40833183, 40833184, 40833185, 40833186, 40833187, 40833195, 40833230, 40833232, 40833246, 40519244
Država proizvodnje	Kitajska
Sledljivost proizvodnje	Sledljivost je zagotovljena z evidenco proizvodnih serij. Datum izdelave (mesec/leto) in/ali številka serije sta označena na bateriji ali na embalaži izdelka.

2. Proizvajalec

Ime proizvajalca	POLYFLAME EUROPE SAS
Naslov	23, Allée du 1er Mai, 77183 Croissy-Beaubourg – FRANCE
Kontakt	contact@polyflame.com
Spletna stran	www.polyflame.com

3. Tehnične lastnosti

Nazivna napetost	3.0 V
Nazivna zmogljivost	210 mAh
Mere	Ø 20 × 3.2 mm
Teža baterije	3 g
Minimalna povprečna življenjska doba v napravi	≈ 10 do 12 mesecev v stanju pripravljenosti
Območje delovne temperature	Delovna temperatura: od -20 °C do 60 °C Relativna vlažnost: ≤ 75 % Temperatura shranjevanja: od 0 °C do 40 °C Shranjujte v suhem okolju

4. Skladnost s predpisi

Ta baterija izpolnjuje veljavne zahteve Uredbe (EU) 2023/1542 o baterijah in odpadnih baterijah.

Veljavni standardi (označite / dopolnite):

- ☒ EN IEC 60086-1 (primarne baterije – splošno)
- ☒ EN IEC 60086-2 (fizikalne in električne specifikacije)
- ☒ EN IEC 60086-4 (varnost litijevih baterij)
- ☒ UN 38.3 (prevoz litijevih baterij)

Izjava EU o skladnosti je na voljo na naslednji povezavi: https://polyflame.com/documentations/

Ta izdelek ima oznako CE in je skladen z veljavno zakonodajo Evropske unije.

Ta baterija izpolnjuje veljavne omejitve glede živega srebra (Hg), kadmija (Cd) in svinca (Pb) v skladu z Uredbo (EU) 2023/1542.

Nevarne snovi, razen Hg, Cd, Pb: Niso zaznane

Kritične surovine, prisotne v več kot 0,1 % mase: Litij (Li), mangan (Mn)

5. Varnostna navodila

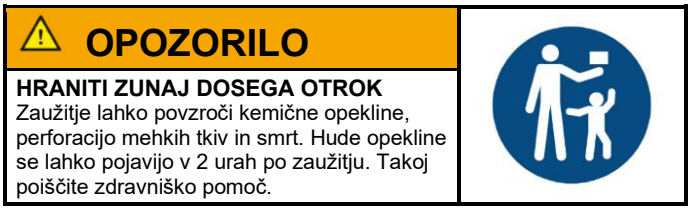

- **OPOZORILO – HRANITI ZUNAJ DOSEGA OTROK.** Zaužitje lahko povzroči kemične opekline, perforacijo mehkih tkiv in smrt. Hude opekline se lahko pojavijo v 2 urah po zaužitju. Takoj poiščite zdravniško pomoč.
- Nove in rabljene baterije hranite zunaj dosega otrok. Če se prostor za baterijo ne zapre varno, izdelka ne uporabljajte več in ga hranite zunaj dosega otrok.
- Pred zamenjavo baterije napravo izklopite, da preprečite vsakršno tveganje kratkega stika.
- Uporabljajte samo vrsto baterije, ki je določena za to napravo. Nikoli ne uporabljajte nezdružljivih baterij.
- Pri vstavljanju upoštevajte pravilno polariteto; ne vstavljajte na silo.
- Baterije ne odpirajte, ne prebadajte, ne drobite, ne segrevajte nad določeno temperaturo in ne sežigajte: nevarnost iztekanja, požara ali eksplozije.
- Baterije ne povzročite kratkega stika; ohlapnih baterij ne prenašajte ali shranjujte skupaj s kovinskimi predmeti.
- Ta baterija je nepolnilna: je ne poskušajte polniti.
- Izrabljeno baterijo takoj odstranite in jo vrnite na odobreno zbirno mesto.

6. Zamenjava baterije

Postopek zamenjave baterije v napravi. Glejte ustrezen model, prikazan spodaj:

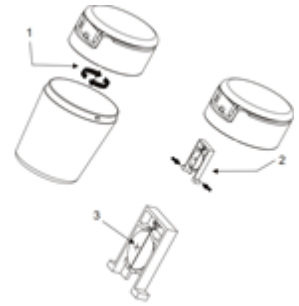	Korak 1 – Odvijte pokrov. Korak 2 – Odstranite list z notranjega dela pokrova. Korak 3 – Zamenjajte baterijo CR2032.
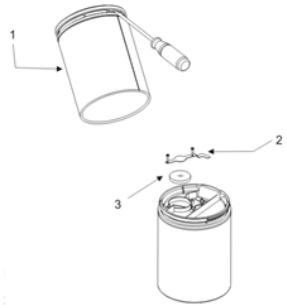	Korak 1 – Z izvijačem privzdignite zgornji del pokrova. Korak 2 – Odstranite zaščitni list nad baterijo. Korak 3 – Zamenjajte baterijo CR2032.
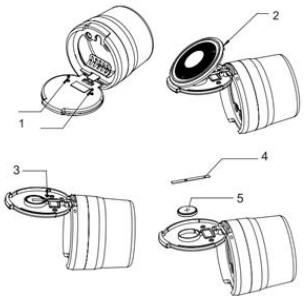	Korak 1 – Odstranite vijake na zadnji strani pokrova. Korak 2 – Odprite zunanji del pokrova. Korak 3 – Odstranite vijak s kovinske plošče nad baterijo. Korak 4 – Odstranite kovinsko ploščo. Korak 5 – Zamenjajte baterijo CR2032.

7. Informacije o koncu življenjske dobe

- Ne odlagajte med gospodinjske odpadke: simbol prečrtanega smetnjaka na kolesih pomeni, da za baterijo velja obvezno ločeno zbiranje.
- Izrabljeno baterijo vrnite na odobreno zbirno mesto (trgovina, center za ravnanje z odpadki, zbirno mesto za baterije).
- Ločeno zbiranje omogoča recikliranje materialov in preprečuje sproščanje nevarnih snovi v okolje.
- Pred odlaganjem naprave iz nje odstranite baterijo, kadar je to mogoče storiti varno.
- Dodatne informacije o zbiranju in recikliranju: www.polyflame.com

FI TÄMÄ ASIAKIRJA ON LAADITTU AKUISTA JA PARISTOISTA JA JÄTEAKUISTA JA -PARISTOISTA ANNETUN ASETUKSEN (EU) 2023/1542 VAATIMUSTEN NOUDATTAMISEKSI.

1. Pariston tunnistetiedot

Pariston tyyppi / koko	CR2032
Kemia	Litium – mangaanidioksidi (Li-MnO_2)
Pariston mallinumero	CR2032
Luokka	Kannettava paristo – nappiparisto – ei ladattava
Ladattava	Ei – tämä paristo ei ole ladattava
Pariston valmistaja / toimittaja	POLYFLAME EUROPE SAS
Kattavat tuoteviitteet (Art. No.)	40448605, 40448606, 40519008, 40519114, 40519153, 40519207, 40519218, 40519219, 40519220, 40590365, 40590598, 40590599, 40590703, 40610144, 40610158, 40833136, 40833182, 40833183, 40833184, 40833185, 40833186, 40833187, 40833195, 40833230, 40833232, 40833246, 40519244
Valmistusmaa	Kiina
Tuotannon jäljitettävyys	Jäljitettävyys varmistetaan valmistuserien tietueilla. Valmistuspäivämäärä (kuukausi/vuosi) ja/tai eränumero on merkitty paristoon tai tuotteen pakkaukseen.

2. Valmistaja

Valmistajan nimi	POLYFLAME EUROPE SAS
Osoite	23, Allée du 1er Mai, 77183 Croissy-Beaubourg – FRANCE
Yhteystiedot	contact@polyflame.com
Verkkosivusto	www.polyflame.com

3. Tekniset ominaisuudet

Nimellisjännite	3.0 V
Nimelliskapasiteetti	210 mAh
Mitat	Ø 20 × 3.2 mm
Pariston paino	3 g
Vähimmäiskeskimääräinen käyttöikä laitteessa	≈ 10–12 kuukautta valmiustilassa
Käyttölämpötila-alue	Käyttölämpötila: -20 °C – 60 °C Suhteellinen kosteus: ≤ 75 % Varastointilämpötila: 0 °C – 40 °C Säilytä kuivassa ympäristössä

4. Säädösten mukainen vaatimustenmukaisuus

Tämä paristo täyttää akuista ja paristoista ja jäteakuista ja -paristoista annetun asetuksen (EU) 2023/1542 sovellettavat vaatimukset.

Sovellettavat standardit (merkitse / täydennä):

- ☒ EN IEC 60086-1 (primääriparistot – yleistä)
- ☒ EN IEC 60086-2 (fysikaaliset ja sähköiset eritelmät)
- ☒ EN IEC 60086-4 (litiumparistojen turvallisuus)
- ☒ UN 38.3 (litiumparistojen kuljetus)

EU-vaatimustenmukaisuusvakuutus on saatavilla seuraavasta linkistä:
https://polyflame.com/documentations/

Tässä tuotteessa on CE-merkintä, ja se täyttää sovellettavan Euroopan unionin lainsäädännön vaatimukset.

Tämä paristo noudattaa elohopeaa (Hg), kadmiumia (Cd) ja lyijyä (Pb) koskevia sovellettavia rajoituksia asetuksen (EU) 2023/1542 mukaisesti.

Muut vaaralliset aineet kuin Hg, Cd, Pb: Ei havaittu

Yli 0,1 painoprosentin pitoisuutena esiintyvät kriittiset raaka-aineet: Litium (Li), mangaani (Mn)

5. Turvallisuusohjeet

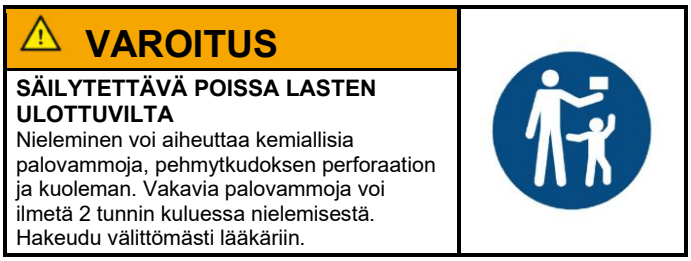

- **VAROITUS – SÄILYTETTÄVÄ POISSA LASTEN ULOTTUVILTA.** Nieleminen voi aiheuttaa kemiallisia palovammoja, pehmytkudoksen perforaation ja kuoleman. Vakavia palovammoja voi ilmetä 2 tunnin kuluessa nielemisestä. Hakeudu välittömästi lääkäriin.
- Pidä uudet ja käytetyt paristot poissa lasten ulottuvilta. Jos paristolokero ei sulkeudu kunnolla, lopeta tuotteen käyttö ja pidä se poissa lasten ulottuvilta.
- Sammuta laite ennen pariston vaihtamista oikosulun riskin välttämiseksi.
- Käytä vain tälle laitteelle määritettyä paristotyyppiä. Älä koskaan käytä yhteensopimattomia paristoja.
- Noudata oikeaa napaisuutta asennettaessa; älä työnnä väkisin.
- Älä avaa, puhkaise tai murskaa paristoa, älä kuumenna sitä määritettyä lämpötilaa korkeammaksi äläkä polta sitä: vuotamisen, tulipalon tai räjähdyksen vaara.
- Älä aiheuta paristoon oikosulkua; älä kuljeta tai säilytä irtonaisia paristoja metalliesineiden kanssa.
- Tämä paristo ei ole ladattava: älä yritä ladata sitä.
- Poista käytetty paristo välittömästi ja palauta se hyväksyttyyn keräyspisteeseen.

6. Pariston vaihto

Pariston vaihtamisen menettely laitteessa. Katso asianomainen malli alla olevasta kuvasta:

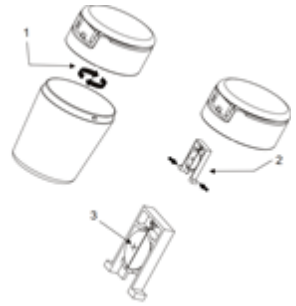	Vaihe 1 – Ruuvaa kansi auki. Vaihe 2 – Ota arkki pois kannen sisäosasta. Vaihe 3 – Vaihda CR2032-paristo.
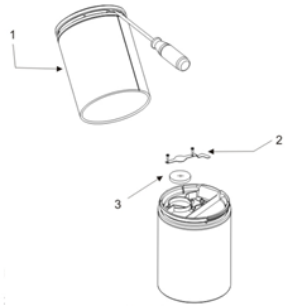	Vaihe 1 – Nosta kannen yläosaa ruuvimeisselillä. Vaihe 2 – Poista pariston päällä oleva suoja-arkki. Vaihe 3 – Vaihda CR2032-paristo.
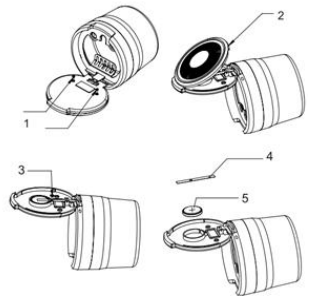	Vaihe 1 – Poista kannen takapuolella olevat ruuvit. Vaihe 2 – Avaa kannen ulompi osa. Vaihe 3 – Poista pariston päällä olevan metallilevyn ruuvi. Vaihe 4 – Poista metallilevy. Vaihe 5 – Vaihda CR2032-paristo.

7. Käyttöiän päättymistä koskevat tiedot

- Älä hävitä talousjätteen mukana: yliviivattu jäteastia, jossa on pyörät, -symboli tarkoittaa, että paristo kuuluu pakollisen erilliskeräyksen piiriin.
- Palauta käytetty paristo hyväksyttyyn keräyspisteeseen (kauppa, kierrätyskeskus, paristojen keräyspiste).
- Erilliskeräys mahdollistaa materiaalien kierrätyksen ja estää vaarallisten aineiden pääsyn ympäristöön.
- Poista paristo laitteesta ennen laitteen hävittämistä, jos se voidaan tehdä turvallisesti.
- Lisätietoja keräyksestä ja kierrätyksestä: www.polyflame.com

SV DETTA DOKUMENT HAR UPPRÄTTATS FÖR ATT UPPFYLLA KRAVEN I FÖRORDNING (EU) 2023/1542 OM BATTERIER OCH FÖRBRUKADE BATTERIER.

1. Batteriets identifiering

Batterityp / format	CR2032
Kemisk sammansättning	Litium – mangandioxid (Li-MnO_2)
Batteriets modellnummer	CR2032
Kategori	Bärbart batteri – knappcell – icke laddningsbart
Laddningsbart	Nej – detta batteri är inte laddningsbart
Batteriets tillverkare / leverantör	POLYFLAME EUROPE SAS
Omfattade produktreferenser (Art. No.)	40448605, 40448606, 40519008, 40519114, 40519153, 40519207, 40519218, 40519219, 40519220, 40590365, 40590598, 40590599, 40590703, 40610144, 40610158, 40833136, 40833182, 40833183, 40833184, 40833185, 40833186, 40833187, 40833195, 40833230, 40833232, 40833246, 40519244
Tillverkningsland	Kina
Spårbarhet i produktionen	Spårbarheten säkerställs genom register över tillverkningspartier. Tillverkningsdatum (månad/år) och/eller partinummer är markerade på batteriet eller på produktens förpackning.

2. Tillverkare

Tillverkarens namn	POLYFLAME EUROPE SAS
Adress	23, Allée du 1er Mai, 77183 Croissy-Beaubourg – FRANCE
Kontakt	contact@polyflame.com
Webbplats	www.polyflame.com

3. Tekniska egenskaper

Nominell spänning	3.0 V
Nominell kapacitet	210 mAh
Mått	Ø 20 × 3.2 mm
Batteriets vikt	3 g
Lägsta genomsnittliga livslängd i enheten	≈ 10 till 12 månader i viloläge
Driftstemperaturområde	Driftstemperatur: -20 °C till 60 °C Relativ luftfuktighet: ≤ 75 % Förvaringstemperatur: 0 °C till 40 °C Förvaras på en torr plats

4. Regelefterlevnad

Detta batteri uppfyller de tillämpliga kraven i förordning (EU) 2023/1542 om batterier och förbrukade batterier.

Tillämpliga standarder (kryssa i / fyll i):

- ☒ EN IEC 60086-1 (primärbatterier – allmänt)
- ☒ EN IEC 60086-2 (fysikaliska och elektriska specifikationer)
- ☒ EN IEC 60086-4 (säkerhet hos litiumbatterier)
- ☒ UN 38.3 (transport av litiumbatterier)

EU-försäkran om överensstämmelse finns tillgänglig via följande länk:
https://polyflame.com/documentations/

Denna produkt är CE-märkt och överensstämmer med tillämplig lagstiftning i Europeiska unionen.

Detta batteri uppfyller de tillämpliga begränsningarna för kvicksilver (Hg), kadmium (Cd) och bly (Pb) i enlighet med förordning (EU) 2023/1542.

Farliga ämnen andra än Hg, Cd, Pb: Inte påvisade

Kritiska råvaror som förekommer i halter över 0,1 viktprocent: Litium (Li), mangan (Mn)

5. Säkerhetsanvisningar

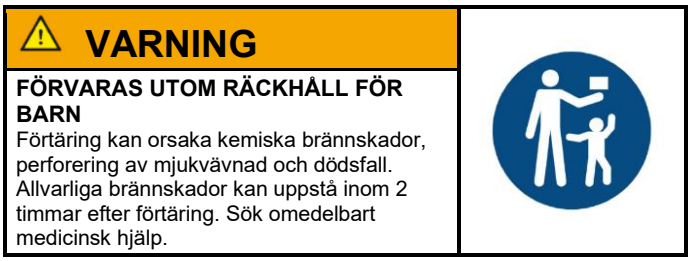

- **VARNING – FÖRVARAS UTOM RÄCKHÅLL FÖR BARN.** Förtäring kan orsaka kemiska brännskador, perforering av mjukvävnad och dödsfall. Allvarliga brännskador kan uppstå inom 2 timmar efter förtäring. Sök omedelbart medicinsk hjälp.
- Förvara nya och använda batterier utom räckhåll för barn. Om batterifacket inte stängs ordentligt, sluta använda produkten och förvara den utom räckhåll för barn.
- Stäng av enheten innan batteriet byts för att undvika risk för kortslutning.
- Använd endast den batterityp som anges för denna enhet. Använd aldrig inkompatibla batterier.
- Observera korrekt polaritet vid isättning; tvinga inte in batteriet.
- Öppna, punktera eller krossa inte batteriet, värm det inte över den angivna temperaturen och bränn det inte: risk för läckage, brand eller explosion.
- Kortslut inte batteriet; bär eller förvara inte lösa batterier tillsammans med metallföremål.
- Detta batteri är inte laddningsbart: försök inte ladda det.
- Ta omedelbart ut det förbrukade batteriet och lämna det till en godkänd insamlingsplats.

6. Batteribyte

Tillvägagångssätt för batteribyte i enheten. Se den aktuella modellen som illustreras nedan:

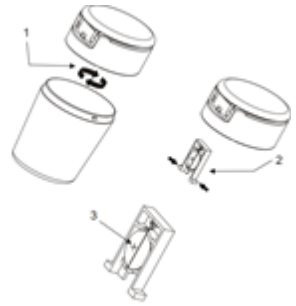	Steg 1 – Skruva loss locket. Steg 2 – Ta ut arket från lockets insida. Steg 3 – Byt ut batteriet CR2032.
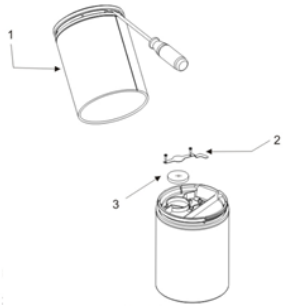	Steg 1 – Bänd upp lockets övre del med en skruvmejsel. Steg 2 – Ta bort skyddsarket ovanpå batteriet. Steg 3 – Byt ut batteriet CR2032.
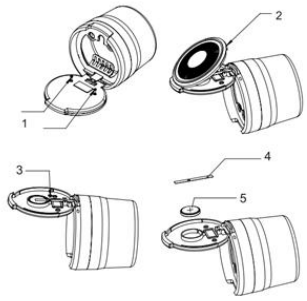	Steg 1 – Ta bort skruvarna på lockets baksida. Steg 2 – Öppna lockets yttre del. Steg 3 – Ta bort skruven från metallplattan ovanpå batteriet. Steg 4 – Ta bort metallplattan. Steg 5 – Byt ut batteriet CR2032.

7. Information om hantering vid livslängdens slut

- Släng inte i hushållsavfallet: symbolen med en överkryssad soptunna på hjul betyder att batteriet omfattas av obligatorisk separat insamling.
- Lämna det förbrukade batteriet till en godkänd insamlingsplats (butik, återvinningscentral, insamlingsplats för batterier).
- Separat insamling möjliggör materialåtervinning och förhindrar att farliga ämnen släpps ut i miljön.
- Ta ut batteriet ur enheten innan enheten kasseras, om detta kan göras på ett säkert sätt.
- Mer information om insamling och återvinning: www.polyflame.com

NO DETTE DOKUMENTET ER UTARBEIDET FOR Å SIKRE SAMSVAR MED KRAVENE I FORORDNING (EU) 2023/1542 OM BATTERIER OG KASSERTE BATTERIER.

1. Identifikasjon av batteriet

Batteritype / format	CR2032
Kjemi	Litium – mangandioksid (Li-MnO_2)
Batteriets modellnummer	CR2032
Kategori	Bærbart batteri – knappecelle – ikke oppladbart
Oppladbart	Nei – dette batteriet er ikke oppladbart
Batteriprodusent / leverandør	POLYFLAME EUROPE SAS
Dekkede produktreferanser (Art. No.)	40448605, 40448606, 40519008, 40519114, 40519153, 40519207, 40519218, 40519219, 40519220, 40590365, 40590598, 40590599, 40590703, 40610144, 40610158, 40833136, 40833182, 40833183, 40833184, 40833185, 40833186, 40833187, 40833195, 40833230, 40833232, 40833246, 40519244
Produksjonsland	Kina
Sporbarhet i produksjonen	Sporbarheten sikres gjennom produksjonspartiregistre. Produksjonsdatoen (måned/år) og/eller partinummeret er merket på batteriet eller på produktets emballasje.

2. Produsent

Produsentens navn	POLYFLAME EUROPE SAS
Adresse	23, Allée du 1er Mai, 77183 Croissy-Beaubourg – FRANCE
Kontakt	contact@polyflame.com
Nettsted	www.polyflame.com

3. Tekniske egenskaper

Nominell spenning	3.0 V
Nominell kapasitet	210 mAh
Dimensjoner	Ø 20 × 3.2 mm
Batteriets vekt	3 g
Minste gjennomsnittlige driftstid i apparatet	≈ 10 til 12 måneder i standby
Driftstemperaturområde	Driftstemperatur: -20 °C til 60 °C Relativ luftfuktighet: ≤ 75 % Lagringstemperatur: 0 °C til 40 °C Oppbevares tørt

4. Samsvar med regelverket

Dette batteriet er i samsvar med de gjeldende kravene i forordning (EU) 2023/1542 om batterier og kasserte batterier.

Gjeldende standarder (kryss av / fyll ut):

- ☒ EN IEC 60086-1 (primærbatterier – generelt)
- ☒ EN IEC 60086-2 (fysiske og elektriske spesifikasjoner)
- ☒ EN IEC 60086-4 (sikkerhet for litiumbatterier)
- ☒ UN 38.3 (transport av litiumbatterier)

EU-samsvarserklæringen er tilgjengelig via følgende lenke: https://polyflame.com/documentations/

Dette produktet er CE-merket og er i samsvar med gjeldende lovgivning i Den europeiske union.

Dette batteriet er i samsvar med de gjeldende begrensningene for kvikksølv (Hg), kadmium (Cd) og bly (Pb), i henhold til forordning (EU) 2023/1542.

Farlige stoffer unntatt Hg, Cd, Pb: Ikke påvist

Kritiske råvarer til stede i mengder over 0,1 vektprosent: Litium (Li), mangan (Mn)

5. Sikkerhetsanvisninger

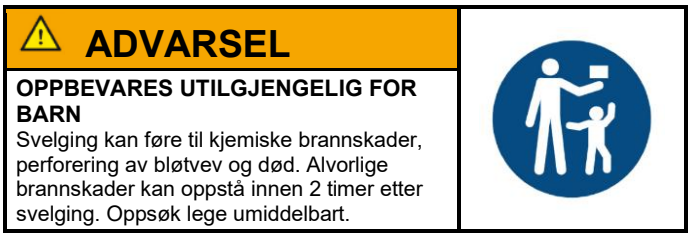

- **ADVARSEL – OPPBEVARES UTILGJENGELIG FOR BARN.** Svelging kan føre til kjemiske brannskader, perforering av bløtvev og død. Alvorlige brannskader kan oppstå innen 2 timer etter svelging. Oppsøk lege umiddelbart.
- Hold nye og brukte batterier utilgjengelig for barn. Hvis batterirommet ikke lukkes forsvarlig, må du slutte å bruke produktet og holde det utilgjengelig for barn.
- Slå av apparatet før du bytter batteriet, for å unngå risiko for kortslutning.
- Bruk kun den batteritypen som er angitt for dette apparatet. Bruk aldri uforenlige batterier.
- Sett batteriet inn med riktig polaritet; ikke bruk makt ved innsetting.
- Batteriet må ikke åpnes, punkteres, knuses, varmes opp over den angitte temperaturen eller brennes: fare for lekkasje, brann eller eksplosjon.
- Batteriet må ikke kortsluttes; løse batterier må ikke bæres eller oppbevares sammen med metallgjenstander.
- Dette batteriet er ikke oppladbart: forsøk ikke å lade det.
- Fjern det brukte batteriet umiddelbart og lever det til et godkjent innsamlingssted.

6. Bytte av batteri

Fremgangsmåte for bytte av batteri i apparatet. Se den aktuelle modellen som er illustrert nedenfor:

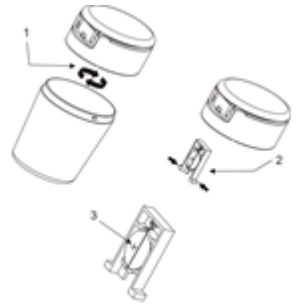	Trinn 1 – Skru av lokket. Trinn 2 – Ta ut arket på innsiden av lokket. Trinn 3 – Bytt ut CR2032-batteriet.
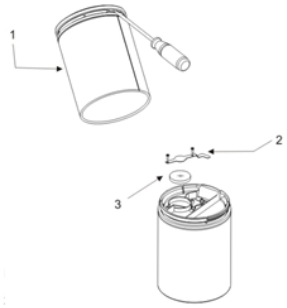	Trinn 1 – Bruk en skrutrekker til å bryte opp den øvre delen av lokket. Trinn 2 – Fjern beskyttelsesarket over batteriet. Trinn 3 – Bytt ut CR2032-batteriet.
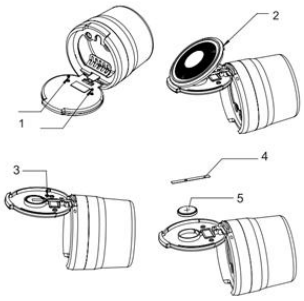	Trinn 1 – Fjern skruene på baksiden av lokket. Trinn 2 – Åpne den ytre delen av lokket. Trinn 3 – Fjern skruen fra metallplaten over batteriet. Trinn 4 – Fjern metallplaten. Trinn 5 – Bytt ut CR2032-batteriet.

7. Informasjon om kassering

- Må ikke kastes sammen med husholdningsavfall: symbolet med en overstrøket avfallsdunk på hjul betyr at batteriet er underlagt obligatorisk separat innsamling.
- Lever det brukte batteriet til et godkjent innsamlingssted (butikk, gjenvinningsstasjon, innsamlingssted for batterier).
- Separat innsamling gjør det mulig å gjenvinne materialer og hindrer at farlige stoffer slippes ut i miljøet.
- Fjern batteriet fra apparatet før apparatet kasseres, når dette kan gjøres på en trygg måte.
- Mer informasjon om innsamling og gjenvinning: www.polyflame.com